JUNG PUMPEN COMPLI

10 /2	10 /2	120/2		
300				
400	400			
0 /2	0 /2	20/2		
10/4	1 /4	2 /4	2 /2	3 /2
100 /2	100 /2	1020/2	1010/4	
1010/4	101 /4	102 /4	102 /2	103 /2
1210/4	121 /4	122 /4	122 /2	123 /2

DE O igi a -Be ieb a ej g

EN I ç i Ma a

FR I ç i de e ice

IT I i e

NL Geb ik ha d eidi g

PL I kcja ek a acji

CZ Nž d

SK Nž d a e ž d

HU e e e i a

RO Ma a de i i a e

ZH

EINSATZ

Die eckbe fe ige F-ka ie hebea age c i id LGA Ba b ge f d eig e ich Hebe Ab e Ti e- d i aa age ie hi i- chen Schm a e de b iche Bei- e ge .

Die Beh-b i d b bb , ei a. H-he 2 WS d ei e Da e - g- e 7 Tage .

Die S e g i ich b bb , abe j a e ge ch ach IP 44.

Bei ch if ige l a ai d be ige ge e Ei a e f die S e g die Sch a f de ge de EMC-Rich ie 2014/30/EU di f de Ei a ige h iche Be eich a -ffe i- che S e ch g ge geeig e . Bei A ch a ei l d ie e i e ha b ei e l d iebe iebe j ei e S e ch g a ei ge e H ch a g- a f ag i .U. j ei eiche de S fe igkej ech e .

Bei Ei a de A age e e die je ei- ige ai a e Ge e e, V ch if e ie die i iche Be ige ge ei geha e de , ie .B.

- Ab e hebea age f die Geb de- d G d ck e - g (.B. i a EN 12050 d 12056)
- E ich e Nied a g a age (.B. i D ch a d VDE 0100)
- Sich hej d A bej j e (.B. i D ch a d Be Sich d BGR 500)
- Sich hej i ab a e ech i che A a- ge (.B. i D ch a d GUV-V C5, GUV-R 104, GUV-R 126)
- E ek i che A age d Be ieb j e (.B. i D ch a d GUV-V A3)
- E i ch EN 60079-0, EN 60079-1, EN 60079-14, EN 60079-17 d EN 1127-1

Lieferumfang

- Beh-b j R e( ) d Ke f a ch f de f
- Re ie ck DN 150 / DN 100 f c i 500 d 1000
- b ch ieb ffe f die L g (c i 1200 e a i che Ve bi d ge j Sche e)
- A ch a ch f die D ck ej g
- e a i che Ve bi d g j Sche e f die D ck ej g
- S eckdich g(e) f die Ha d ek b a- e e de ej e f DN 50
- Befe ig g a ia f de Beh-b
- R ck ch agk a e f die D ck ej g (c i 300, 500, 1000 d 1200)
- S e g (ich c i 300)

Betriebsart: Aussetzbetrieb S3, siehe techn. Daten

EINBAU

Die Hebea age f ieb ich d hei ehe d ei geba e de . Nebe d b a e bedie e de d e de Tei e ei A bej j e i de e 60 c B ej eb . H-he ha de ei .

L g: Die L g ej g b Dach gef h e de .

f: l f f de Beh-b ei Schm a e ch ieb a ge d e de .

D ck ej g: Hi e d R ck ch agk a e- e i d D ck ej g ei ej e Schm a e ch ieb a ge d e de . I die R ck ch agk a e ich i Lie- f a g d A age e ha e , hie ei EN-ge b f R ck e hi d e ei- geba e de .

Die D ck ej g j ei e Sch eife b die ch iche R ck a ebe e gef h e de .

F die E - e d A f e g b a- e i ei R e- e f - ehe .

ACHTUNG! A e Sch a be , die Befe i- g Ei e ei e a Beh-b die e , d fe j ei e a . D eh e - 6 N a ge ge e de .

Montage Behälter

De Schieb i f (beh) ch ie , Wa e ei j - h e d d M age e hi d .

compli 300. De ge ch e f DN 100, ej ich d be j ei e L ch- ge 102 d ei e S ich-ge a d M kie- g-ff e de g e . De bei iege de Ke f a ch j de Sech ka ch a be a f ck befe ige .

Die Wi ke e Ve a k d A age a de Beh-b ch a be d da die A age j de Ke f a ch bi A ch ag a f da f h ch ieb e .

Da die M kie ge f die B de d be a eich e d b h e d de D be ei- e e .

Je ka d Ke f a ch fe ge ge de d die A age j de H ch a- be d Scheib a B de ba k e de .

Alle anderen compli. Hebea age j de Ke f a ch bi A ch ag a f da f h ch ieb e d a ich e .

S ei ej iche f DN 150 ge e de , e f e j ei e L ch- ge 152 a d M kie g ge-ff e d e g e de . D S a da d f f da j de Ve ch e (beh) b- ch e d da Ei cha i ea f fe- ge eg de .

Hinweis. Bei de c i 500 d 1000 ka d f DN 150 a f DN 100 b i ge- de , e da bei iege de Re ie ck b i de Ke f a ch ei ge e h d.

Die Sech ka ch a be de Ke f a- che fe a iehe .

L-che f die B de befe ig g de Beh- b a eich e d b h e .

H ch a be j Scheibe d D be - a e e ch die Beh-b b h g ecke d fe ch a be .

ACHTUNG! Die Sch a be fe ie- he , da ich d Beh-b ich b f , be eh die Gefah ei U dich igkej .

Bei de A age d Ba eihe c i 1200 d d Beh-b ich ch j ei ej iche Wi ke befe ig .

Montage Lüftung

Die L g ej g j d b chiebe f- fe DN 70 ech be a Beh-b a ch ie- e d b Dach f h e .

Bei d c i 1200 de b e ech e S e 78 a d Ma kie g ab- ch eide d e g e . Je die L g- ej g j d ea i che Ve bi d g DN 70 a ch ie e d b Dach f h e .

Montage Druckleitung

A f de Abga g f a ch b :

1. R ck ch agk a e (e ich Lie f a g)
2. Ab b chiebe (beh)
3. A ch f a ch d
4. j ea i che Ve bi d g die D ck ei- g a ch ie e d j ei e Sch eife b die ch iche R ck a ebe e f h e .

Anschluss DN 50 vertikel zur Notentsorgung

Die A ch f d A ch ei Ha d ek b a e ge .

De S e a d Ma kie g j ei e L ch- ge- ff e d e g e .

Die S eckdich g 58/50 ei e .

f h j A e - 50 d ch die S eckdich g i de Beh-b ch ieb . D Ab a d b de e 50 b age .

Die Ha d ek b a e e g g ich a d Wa d befe ige , j d ei ge ch be- e R h bi de d da die D ck ei- g d Ha d ek b a e a ch ie e . A ch hie f die D ck ej g j ei e Sch eife b die ch iche R ck a ebe e ge- f h e de .

Zusatzzulauf DN 50 horizontal

Die gefe ige M f de ch iche f j ei e L chk ei -ge-ff e d die e g e .

Die S eckdich g 58/50 ei e .

f h j A e - 50 d ch die S eckdich g i de Beh-b ch ieb e .

ACHTUNG! Die A ch f ej ge a de ieb ige ej iche f fe d c i

Externer Alarmsummer (Zubehör)

K ä ich (d S e g ff e .

A de K e e "S+" d "S-" ka ei ich , e a e a i ch 12 VDC-Sig a gebe i ei S f ah e a . 30 A a ge ch e de . D i e A a e ka ah ei e ei - d e ge cha e ei .

Bei d c i 300 ka ei e abh i-g A a a beh i e de , ei M age cke i a Beh e ha de .

Bei Doppelanlagen: Externe Blitz- oder Warnleuchte (Zubehör)

230V L ch e (a .1A) a K e e N d 41 a ch ie e .

I ie e D ah b cke K e e U ach 40 ege . D S k ei i d ch F1 abge-ich .

Die S eck cke "BRX2" ie f g ei e e :
B i ch e: abge ge (=)
W ch e: fge eck (_ _ _).

BETRIEB

Probelauf und Funktionsprüfung

1. Rei i g decke a Beh e ff e .
2. Schiebe i f d ck ei g ff-e .
3. A age a S a g ege , D ehfe ich- g a eige beach e .
4. Beh e bi Ei cha i e f e .
5. e cha e je ei d e e de Beh e . ga g ch die Rei i- g ff g be bach e .
6. Sch i e d Ni e -Scha g Ha d a g a be de Ei cha k hi a hebe , bi die A a age .
7. Rei i g ff g ied i Decke d Dich g ch ie e .
8. A ha d e e Scha ie e die Dich igkei de Beh e , d A a e d d R e ge fe .

Automatikbetrieb

D A ikbe ieb i d a e A a-ge be ieb. Hi d W cha e i die S e g "A ik" ge ach de . D ch die i e ie e Ni e cha g d die e e 43 195.022 85(g d

k a e 22 bi 46 e de , .B. ESSO de DTE 22, DTE 24, DTE 25 M bi .

Die F e ge be g 380 c bei de - i -P e UC 08/2 M d 25/2 M d 1000 c bei de i ee-P e 25/2 BW d 35/2 BW.

Die ka e da f i de a gegebe- e e ge gef e de . Ei be f e f h Ze g de P e.

Kontrolle des Schneidspaltes

(Gi f Sch eid ad e). Die Geh - e ch be de P e ie die Ve bi - d g d Befe i g g ch be de l - a a i i d f fe e Si k ie e d gegebe e fa ach iehe .

Bei ab eh e de F de iehe .

Qualification and training of personnel

SAFETY INSTRUCTIONS

ATTENTION!

AREAS OF APPLICATION

The ead c ec c i e age if i g a i e LGA ce ified a d e i ab e f he di a f a e a e i i e a d i a , a d d e ic a e a e c ai i g he a i i ie .

The a k ca i h a d b i a de h f i e ha 2 f a e a d a b i i e i d 7 da .

The c i ca i h a d b i - i , i a h f i acc da ce i h IP 44.

If i a ed i c ia ce i h he e a- i a d ed e , he hi c i ee he ec i e e i e e f he EMC Di ec i e 2014/30/EU a d i i - ab e f d e ic e a d c ec i a e i e i he g id. Whe c ec ed a i d ia ai i hi a i d ia e a i i h e i e ided b a c a - high- age a f i e , i - fficie i i i i e fe e ce ha be e ec ed.

Whe i g he i , he e a a i a a , e a i a d i a i be adhe ed , f e a e:

- Se age di a i f i i di g a d g d d ai age e (e.g. EN 12050 a d 12056 i e)
- I a a i f age e (e.g. VDE 0100 i Ge a)
- Safe a d ki g a e ia (e.g., Be- SichV a d BGR 500 i Ge a)
- Safe i a e a e e (e.g., GUV- V C5, GUV-R 104 a d GUV-R 126 i Ge - a)
- E ec ica e a d e a i g e c- e (e.g., GUV-V A3 i Ge a)
- E i ec i EN 60079-0, EN 60079-1, EN 60079-14, EN 60079-17 a d EN 1127-1

Scope of supply

- Ta k i h ( ) a d c a f a ge f i e
- Re ce DN 150 / DN 100 f c i 500 a d 1000
- S - cke e f e i a i e (c i 1200 f e ib e c ec i i h h e ca)
- C ec i f a ge f e e e
- F e ib e c ec i i h h e ca f he e e e
- P g-i ea ( ) f he dia h ag ha d addi i a DN 50 i e
- Fi i g a e ia f a k
- N e /L85 537 8 1 (EMA e EM EMC e -e (aci i)MCa /S c e /L85 528 BDC BT /T1_2 1 Tf 0 T 8 0 0 8 60.9448 181.2375 T ( ) T (c i 300, 500, 1000 a d 1200)
- C (c i 300)

Mode of operation: intermittent operation

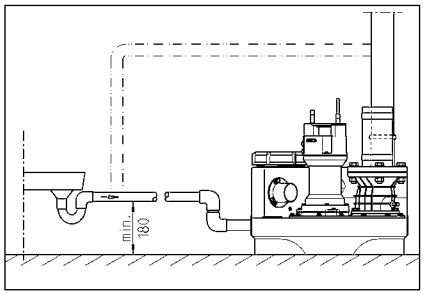

ELECTRICAL CONNECTION

Only qualified electrician should carry out electrical connection.

Before carrying out any work, make sure that the power supply is switched off.

ATTENTION! Never switch the current on and off by inserting or removing the plug from the socket outlet.

The standard power cable in each case (e.g. EN), without plug, is suitable for connection to power supply systems (e.g. VDE in Germany) with a rated voltage of 230 V and must be protected externally by a 16 A fuse.

Alternating current (AC) units

On models where electrical components have been integrated, the power supply is connected to the terminal strip in accordance with the following specifications, and must be protected externally by a 16 A (delayed) fuse.

Three-phase current units

For three phase current versions (identified by the CEE plug), the motor must be protected externally by a 3 x 16 A fuse (3/N/PE 230/400 V).

Attention! Only use residual current circuit breakers with tripping characteristic B as specified in IEC 60898 for protection of the installation.

Installing the control unit (not compli 300)

Only the plug of the power cable and the socket outlet must be accessible after installation. Other components must be easily accessible. Highly acidic and chemically aggressive fluids must not be pumped!

Switching levels

The switch-on and switch-off points have been factory set to the standard height for the application.

If necessary, the height of the switch-on point can be redefined (only with compli 300) and the non-return valve can be checked.

The switching points are shown (+2 cm) and, in the case of a short float arm, (+4 cm) above the lower edge of the connection piece.

Redefining the switch-on level (not compli 300)

Slide the switch cover to the left as far as the stop. The switch-on level is reduced by 10 mm.

On the control unit, the following LEDs are visible, labelled P1, P2 and P3.

- P1 = Diagnosis
- P2 = Water level has reached switch-on height
- P3 = Water level has reached switch-off level

Fit the cover with the beveled edge facing the P2 LED. If P3 is not visible, the cover must be removed.

Press the switch-on button below P1, briefly but firmly. The switch-on level is reduced by 10 mm. Repeat the procedure until the switch-on level is at the desired height.

Remember to fit the switch cover again, otherwise the switching function will be impaired.

Additional switch-on points can be set using the switch-off button below P3. The switch-off level is reduced by 10 mm.

Alarm system

Malfunctions are signalled by the red LED, the alarm relay and the optional external alarm buzzer.

If a malfunction occurs, the red LED flashes, the alarm relay picks up and the optional external alarm buzzer sounds.

Installing the control unit (not compli 300)

Only the plug of the power cable and the socket outlet must be accessible after installation. Other components must be easily accessible. Highly acidic and chemically aggressive fluids must not be pumped!

Switching levels

The switch-on and switch-off points have been factory set to the standard height for the application.

If necessary, the height of the switch-on point can be redefined (only with compli 300) and the non-return valve can be checked.

The switching points are shown (+2 cm) and, in the case of a short float arm, (+4 cm) above the lower edge of the connection piece.

Redefining the switch-on level (not compli 300)

Slide the switch cover to the left as far as the stop. The switch-on level is reduced by 10 mm.

On the control unit, the following LEDs are visible, labelled P1, P2 and P3.

- P1 = Diagnosis
- P2 = Water level has reached switch-on height
- P3 = Water level has reached switch-off level

Fit the cover with the beveled edge facing the P2 LED. If P3 is not visible, the cover must be removed.

Press the switch-on button below P1, briefly but firmly. The switch-on level is reduced by 10 mm. Repeat the procedure until the switch-on level is at the desired height.

Remember to fit the switch cover again, otherwise the switching function will be impaired.

Additional switch-on points can be set using the switch-off button below P3. The switch-off level is reduced by 10 mm.

Repeat the procedure until the switch-on level is at the desired height. The switch-off level can be changed in the same way.

Alarm system

Malfunctions are signalled by the red LED, the alarm relay and the optional external alarm buzzer.

If a malfunction occurs, the red LED flashes, the alarm relay picks up and the optional external alarm buzzer sounds.

Installing the control unit (not compli 300)

Only the plug of the power cable and the socket outlet must be accessible after installation. Other components must be easily accessible. Highly acidic and chemically aggressive fluids must not be pumped!

Switching levels

The switch-on and switch-off points have been factory set to the standard height for the application.

If necessary, the height of the switch-on point can be redefined (only with compli 300) and the non-return valve can be checked.

The switching points are shown (+2 cm) and, in the case of a short float arm, (+4 cm) above the lower edge of the connection piece.

Redefining the switch-on level (not compli 300)

Slide the switch cover to the left as far as the stop. The switch-on level is reduced by 10 mm.

On the control unit, the following LEDs are visible, labelled P1, P2 and P3.

- P1 = Diagnosis
- P2 = Water level has reached switch-on height
- P3 = Water level has reached switch-off level

Fit the cover with the beveled edge facing the P2 LED. If P3 is not visible, the cover must be removed.

Press the switch-on button below P1, briefly but firmly. The switch-on level is reduced by 10 mm. Repeat the procedure until the switch-on level is at the desired height.

Remember to fit the switch cover again, otherwise the switching function will be impaired.

Additional switch-on points can be set using the switch-off button below P3. The switch-off level is reduced by 10 mm.

Repeat the procedure until the switch-on level is at the desired height. The switch-off level can be changed in the same way.

Alarm system

Malfunctions are signalled by the red LED, the alarm relay and the optional external alarm buzzer.

If a malfunction occurs, the red LED flashes, the alarm relay picks up and the optional external alarm buzzer sounds.

Battery pack for alarm system (not compli 300)

The alarm device is powered by a 9 V battery, i.e. it is unaffected by power failures.

The battery must be fitted, see chapter "Installing the control unit (not compli 300)".

After each time the alarm system is activated, the battery must be checked and replaced if necessary. A new battery has a service life of approx. 1 year.

Check the battery pack regularly!

The service life of the battery pack is significantly reduced by frequent activation of the alarm system.

Only use batteries specified by the manufacturer.

Do not short-circuit the battery!

Time meter

An hour meter is fitted in the control unit (only with compli 300). The time for which the motor has been switched on is shown in 8 digits on the display. The last digit represents 1/10 hour.

Shutting down the internal alarm buzzer

Only with compli 300. Remove the alarm relay (BRX/BRX1). The alarm buzzer is switched off.

External alarm buzzer (accessory)

Only the plug of the power cable and the socket outlet must be accessible after installation.

An additional external alarm buzzer 12 VDC with a cable length of 30 m can be connected to the terminals S+ and S-. The alarm buzzer is switched off.

I he ca e f c i 300, a ai -i de e -
de a a de ice ca be fi ed a a acce -
. The e i a i g ba e he a k

decrease the pumping performance or the unit is blocked), the impeller must be checked for easy running and replaced if necessary.

Using a suitable gauge, e.g. feeler gauge, the cutting clearance between the cutting ring and the impeller can be easily checked. A cutting clearance of 0.2 mm must be maintained.

Adjustment of the cutting clearance

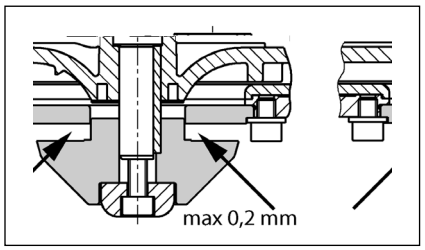

1. Block the impeller by inserting a piece of wood between the cutting ring and the impeller.
2. Take off the cover and insert a piece of wood between the impeller and the motor housing again.
3. Block the impeller and adjust the cutting clearance with the Allen key supplied (size 8 mm).
4. Check the feed for ease of movement of the impeller and the cutting clearance again (ca. 0.2 mm).

If the cutting clearance is too big, adjust the cutting clearance as described in 1-4 and repeat.

QUICK TIPS FOR REMEDYING FAULTS

The unit isn't working

- Check the mains voltage and the fuse (delay fuse 10 A). Replace defective fuses only by fuses of the same value! If the fuse trips again, call a qualified electrician.
- The integral 2 A automatic fuse (delay) for the 230/12V control unit and the 230V AC outlet trips. Replace defective fuses only by fuses of the same value!
- If the mains cable is damaged, it must be replaced by the manufacturer.
- If the float switch is blocked, the impeller is locked - free it, switch off the mains voltage and clear the blockage.

If the alarm is triggered and the unit does not work:

- The motor protection switch has tripped off the mains voltage because the motor is blocked. In this case, the impeller must be freed from the blockage, and the motor protection switch must be reset.

Decreased pumping performance

- Check the non-return valve for ease of movement.
- If the impeller is blocked, clear the blockage.
- If the impeller is worn, the unit must be replaced.
- If the mains voltage is too low, check the mains lead for sufficient cross-section.
- If the unit is not blocked, but the motor protection switch trips off repeatedly, the motor must be checked by a qualified electrician.

Indicator "Drehfeld falsch" (Wrong rotating field) lights up

- Main phases are reversed. Change over any two phases in the mains plug. The unit must be checked by a qualified electrician.

Indicator "Störung Pumpe" (Pump failure) lights up (not compli 300)

- The motor is overheated by excessive ambient temperature or because the unit has run dry. After the motor has cooled down sufficiently, the unit can be restarted. If the fault occurs frequently, the cause must be determined by a qualified electrician.

Indicator "Hochwasser" (High water) lights up (not compli 300)

- Water in the sump too high because of excessive inflow. Remove the blockage in the inflow and/or check the capacity of the pump.

LED P1 on the analogue evaluator is permanently lit up (not compli 300)

- The unit has a fault. Call a qualified electrician.
- The unit is overloaded. Finish the work.
- Note: If the LED lights briefly after switching on, this is normal.

Pump "snores" and does not switch itself off (not compli 300)

- The switch-off level has been set too low.

Use the potentiometer to set the switch-off level higher. Redefine the switch-off level.

Note: If the pump is switched on frequently because of the switch-off level, the switch-off level must be set higher.

CONSIGNES DE SÉCURITÉ

ATTENTION!

Qualification du personnel

Travailler en étant soucieux de la sécurité

Consignes de sécurité pour l'exploitant/ l'utilisateur

Consignes de sécurité pour le montage, les travaux d'inspection et de maintenance

Transformation et fabrication de pièces détachées sans concertation préalable

Formes de service interdites

Consignes concernant la prévention des accidents

UTILISATION

[illegible] LGA [illegible]

[illegible] CE [illegible]

[illegible] IP 44.

[illegible] EMC 2014/30/EU [illegible]

[illegible]

- [illegible] EN 12050 [illegible] 12056)
- [illegible] VDE 0100)
- [illegible] "BetrSichV" [illegible] BGR 500)
- [illegible] GUV-V C5, GUV-R 104, GUV-R 126)
- [illegible] GUV-V A3)
- [illegible] EN 60079-0, EN 60079-1, EN 60079-14, EN 60079-17 [illegible] EN 1127-1

Contenu de la livraison

- [illegible]
- [illegible] DN 150 / DN 100 [illegible] 500 [illegible] 1000
- [illegible] 1200 [illegible]
- [illegible]
- [illegible]
- [illegible] DN50
- [illegible]
- [illegible] 300, 500, 1000 [illegible] 1200)
- [illegible] 300)

Mode de fonctionnement : Service discontinu S3, cf. caractéristiques techniques

INSTALLATION

[illegible] 60 [illegible]

[illegible]

[illegible]

[illegible] EN.

[illegible]

[illegible]

ATTENTION ! [illegible] 6 Nm.

Montage du collecteur

[illegible]

compli 300. [illegible] DN 100 [illegible]

Amenée supplémentaire DN 50 horizontale

[illegible] 58/50.

[illegible] de 50 [illegible].

ATTENTION ! [illegible] 180 [illegible].

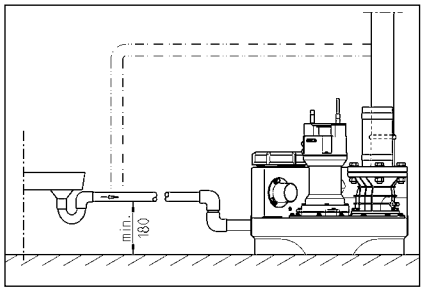

INSTALLATION ÉLECTRIQUE

[illegible]

[illegible]

ATTENTION ! [illegible]

[illegible] (cf. [illegible]).

[illegible]

[illegible] 300).

[illegible] 180 [illegible].

[illegible] 3 [illegible] 230/400 V).

ATTENTION! [illegible]

Montage de l'unité de commande (pas compli 300)

[illegible] 300).

[illegible]

Niveaux de commutation

[illegible] 300).

[illegible] 300).

Régler à nouveau le niveau d'enclenchement (pas compli 300)

[illegible] "0".

[illegible]

- P1 = [illegible]
- P2 [illegible]
- P3 [illegible]

[illegible] P1 - P2 - P3.

[illegible]

[illegible] 1 [illegible].

[illegible] 5 [illegible].

Dispositif d'alarme

[illegible]

[illegible] 300).

[illegible] 40 [illegible] 41) [illegible]

Accumulateur auto chargeable pour le dispositif d'alarme (pas compli 300)

[illegible] 1 [illegible].

[illegible] 24 [illegible] 100 [illegible].

[illegible] P3 [illegible] 5 [illegible].

[illegible] 5 a [illegible].

[illegible] 9V ! [illegible]

Compteur horaire

[illegible] 300). [illegible] BSZ [illegible] 180 [illegible].

Arrêter le vibreur sonore interne

[illegible] 300. [illegible] (BRX/BRX1). [illegible]

Vibreur sonore externe (accessoire)

[illegible] 12 VDC [illegible] "S+" [illegible] "S-" [illegible] 30 [illegible] A. [illegible]

[illegible] 300, [illegible]

Pour les postes doubles : Voyant lumineux ou voyant d'alarme externe 230 V~ (accessoire)

[illegible] 230 V [illegible] 1 A) [illegible] 41.

[illegible] 40. [illegible] F1.

[illegible] BRX2 [illegible] : [illegible] BRX2 [illegible] (===) [illegible] BRX2 [illegible]

FONCTIONNEMENT

Marche d'essai et contrôle du fonctionnement

1. [illegible]
2. [illegible]
3. [illegible]
4. [illegible]
5. [illegible]
6. [illegible]
7. [illegible]
8. [illegible]

Fonctionnement automatique

[illegible] 300 [illegible]

ATTENTION ! [illegible]

Fonctionnement manuel

[illegible]

Arrêter

[illegible] "0", [illegible]

[illegible] "0" [illegible]

Inspection

[illegible]

MAINTENANCE

[illegible] EN 12056-4.

[illegible] 3 [illegible] 6 [illegible] 12 [illegible]

[illegible]

[illegible]

[illegible] :

1. [illegible]
2. [illegible]
3. [illegible]
4. [illegible]

[illegible]

5. [illegible]
6. [illegible]
7. [illegible]
8. [illegible] 2 [illegible]
9. [illegible]

[illegible]

Contrôle de l'huile

[illegible] 08/2, 25/2 [illegible] 35/2) [illegible]

VEILIGHEIDSTIPS

ATTENTIE!

Personeelskwalificatie

Veilig werken

Veiligheidsinstructies voor de gebruiker/eigenaar

Veiligheidsinstructies voor montage, inspectie en onderhoudswerkzaamheden

Eigenmachtige modificaties en vervaardiging van onderdelen

Oneigenlijk gebruik

Aanwijzingen voor het voorkomen van ongevallen

GEBRUIK FECALIËN-POMPINSTALLATIES

De ka -e -k e c i-feca i: i - a ie ij c f de LGA- ek i g ge e ge chik h he i e e a af- a ie i e e i h ' ea a i hi de ijk af a ie de geb ike- ijke e egi ge .

De a k k e d ie a aa e a . h ge a 2 WS e ee a ik ae e i de a 7 dage .

De ege ab ag ie d ie a aa, ab i be a d ege a ie c f IP 44.

I die ge a ed a ' h ge ch ea e e bij i geb ik, d e de ege ab aa de be chē i g ei e a de EMC ich- ij 2014/30/EU e i ge chik h geb ik i i a e ek ic ej ' e . Bij aa j i g e ee i- i iee e k i ee i iee bed ijf e ee h ie i ia ee eige h g a i g a f ag , e de be aa ade e a dighede ee ' ech e be e digheid ege h i ge eke i g h- de geh de .

Bij geb ik a de i a ie' e ge de h e ec ie e ai ae e e, ch if e de ge ee e ijke be ai ge h de a- ge eefd, a ' bij h bee d

- P i a ie' h af a ie a ge- b e e ei e (bij h bee di - a EN 12050 e 12056)
- I a ie a aag a i g i a ie' (bij h bee di j ' a d VDE 0100)
- Vei igheid e beid' idde e (bij h - bee di j ' a d Be Sich V e BGR 500)
- Vei igheid i he af a i a ie' (bij . i j ' a d GUV-V C5, GUV-R 104, GUV-R 126)
- E ek i che i a ie' e ie id- de e (bij h bee di j ' a d GUV-V A3)
- E ' iebei igi g c f EN 60079-0, EN 60079-1, EN 60079-14, EN 60079-17 e EN 1127-1

Leveringspakket

- Ta k e e (e) e ke fe ' h de i aa
- V ' k DN 150 / DN 100 h c i 500 e 1000
- O ch if f h e ia ie (c i 1200 e a i che bi di ge e bei- igi g h i ge)
- Aa j fe ' h de b keidig
- ea i che bi di g e bei igi g- h i ge h de b keidig
- S eekafdichi gle) h de ha de k- baa i fe ai aa DN 50
- Bei igi g a ia h de a k
- T g ' agk e h de b keidig (c i 300, 500, 1000 e 1200)
- Rege ab (ie bij de c i 300)

Gebruikswijze: intermitterend bedrijf S3, zie technische gegevens

INBOUW

De i a ie e ij aa d de ge a ee de da igdag ' ab e b k i' gegba deb d. Naa e b e a e e - dbh de db de e ee e bk ik e a e i e 60 c i de beedeh ge aa eig ij .

Ve ia ie: de e ia ie eidig e h dak de geeid.

I ag : I de i aa h de a k e ee af- a ag 'ch ifaf j b ij aa gebach.

b keidig: Achb de b g 'agk i de b keidig e gee af a ag 'ch if- af j b ij aa gebach. W d de b g- 'agk ie eege eb d e de i a ie, da e ee EN-gec ificeb de b g- ' e bei igig h de i gebb d.

De b keidig e e ee ' b e he ka e ' i g ie h de geeid.

V h de a ag ig a a de e ' b ik e e ee i k k h de aa gebach.

ATTENTIE! A e ch e e die die e h he a ' e a af de ijke de de e aa de a k, ge ' ech ' e ee e a. aa ' ek e e 6 N h de a ' ge- b aaid.

Montage van de tank

De ' ch ifaf j b i de i aa (ebeh h e) j e e bi e b ige a ag ijde ' de i a ie e k e .

compli 300. De ge e ei aa DN 100 aa de ijka f b e e ee gae aag 102 f ee dec i eb aag bij de e k ē i g e age e a e . De eege eb de ke fe ' e de e ka ' ch e e 'je i de i aa be e ige .

He h ekij b h de b a kē i g a de i- a ie e de a k ' ch e e e b ge ' de i a ie e de e a fe a de aa- ' ag e de i aa i ' ch ie .

Da de e k ē i ge h de g da kē ' af eke e j b e e de gge e aa ' e .

M ka de e a fe ' h de a ' geb aaide de i a ie e he ' ch e e h i ge i de b a kē d.

Alle andere c i e i a ie' e ge de ke fe ' a de aa ' ag e de i aa i ' ch ie e j ij e .

A ' b ee DN 150- iji aa h de geb ik, e ge de e eb ' e ge be e a ee gae- aag e ee dia e ge b a 152 e de k ē- h i g h de e ge aagde a b aa e d. De ' a daad e b e e ge da e ge de j ' e (acce ' h e) h de ge ' e e he i 'cha- ke ie e ge e i h de gedefi ie d.

Opmerking: Bij de c i 500 e 1000 ka de i aa a DN 150 ab DN 100 h de b ke id, i die he e eege e b de b e- j ke ē i de ke fe ' i ge aa ' .

De e ka ' ch e e a de ke fe ' ' e- ig aa b aaie .

Ga e h de b e ' age a de a af- ' eke e e j b e .

H ' ch ef ' a e e ge h i ge e g d h he ga i de a k ' eke e a ' ch e e .

ATTENTIE! De ' ch e e ' ech ' b aa- b aaie da de a k ie h d b b d, e- da b e a de ' ka ' e ekkage ' aag.

V h de i ' a ie' a de ' ie c i 1200 i' de a k b e die j igb ' e ee h ekij b ' aa de ijka e .

Montage van de ventilatie

De j ch i g e ij e ge de b ' ch if f DN 70 ech ' b e e de a k aa j j e e b he dak eide .

Bij de c i 1200 de b e ' e ech ' e ij- 78 e de k ē i g af age e b a- e . M de e ia ie ij e ge de ea i' che b bi di g DN 70 aa j j e e b he dak eide .

Montage van de drukleiding

O de af b fe ' e ' e :
1. T g ' agk e (i die ie i beg e e)
2. Af j ' ch if ebeh h e)
3. Aa j fe ' e
4. e ee ea i' che b bi di g de b keidig aa j j e e e ee j ' b e he ka e ' i ei eide .

Aansluiting DN 50 verticaal op de noodafvoer

De aa j j i g h d geb ik h aa j j e a ee ha d e b aa e e .

De j j e de b ē i g e age e ee gae aag e b a e .

De g 58/50 aa b e ge .

Ee i aa i' e e j e dia e b a 50 e d h de gafdichi gi de a k eke .

aa j eidi g e afb b be e g i g e ijde , g deiaa eidi g he h g e de ch . De - ch i g eidi g ka de aa ge e de a k e ia ie.

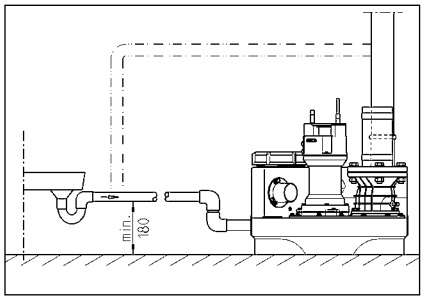

ELEKTRISCHE AANSLUITING

A ee ee gek a ificeb de e ek- g ag k aa hede aa de , ekke ege ab e .

V afgaa de aa a e k aa - hede dei a ie k e e a he e ek ici ej e e - ge da de i a ie d a de e e ie de a ig ka de ge .

ATTENTIE! Leg j de ekke i he ! E e ee bi e d ige d e ka eide i ge e chade.

De a e a ij de e (bij . EN), de a d-ecifieke ge a ig (bij bee d VDE) e de a ch if e a de aa e ijke ke e a j a e i ach de ge e .

Beb ijf a ig i ach e e (ie e- aa je)!

De i a ie hebbe ee i ea chake i g die de e i - f j chake , afha ke ijk a he e ei. De ie a de i ge- b de ab geef da ee ie i g i , ka i dj ech ijde ijk.

I de e e ab ge de , da d de j ge chake d d de ikke i g he - e a e . V da de i g aak d e gehe e , g de ekke j he c ac de ge kke , g da a de de e e a ch ee aa aa a afk e- i g. E id gee die e i g e di g e aa .

Wisselstroominstallaties

De i a ie ag a ee ab de aa- ge e ee c ac da ge de ch if e i ge a eb d e ich i ee b ge ic e b e he g i ea be- id e g 16 A aag) i be ei igd.

Sterkstroominstallaties

V de e ek i che aa j i g a de - i a ie g ee ge de ch if- e ge a eb d 5 ig CEE- c ac de aa geb ach , da ich i ee b ge ic e b e he g i ea be id (3/N/PE 230/400 V).

ATTENTIE! A ekke i ge de i a a- ie ge a ee age ekke i ge f eke- i g e g C-ka ak b i iek de geb ik .

Montage van de regeling (niet bij de compli 300)

De ege ab ag a ee i b geb ic e b - e he g i ea de geb ik e de be i i g e eed ge e bij e . De ege ab e ge ak e ijk ega ke ijk ij , da e ek e ee c e - ge ijk i . H ge ch igheid e c de- a ie e de ege ab be chadige .

Schakelniveaus

De i -e j chake e ij i de fab iek i ge ed de a da i ah ge a de be effe de i a ie.

A ee a d e i aah ge i , e he i chake e ie defi i e (ie bij de c i 300), a d ka dj i be- aade ge a e eide ee g - i gi dei ag .

De ege ab e de a d e chake e he a b (+ 2 c), e bij bbe i- a ie k de iekbe a i g (+4 c), da e ag ich die ee k ig - ie i .

Inschakelniveau opnieuw definiëren (niet bij de compli 300)

Schake de i a ie ijdeijk j, e ha d- ag ich-chake ab _0. De aa a ig a he i chake e ic aa ge j e K1 aa de echb ijka a de be ig. V- ijd ijde ijk de a a e dek e a de e.

O de a a ge j e be i de ich b ie edje , die e P1 - P2 - P3 ij aa gege e .

- P1 = Diag e ie
- P2 b a d = Wa e ei ig b e he j- chake i ea ka g d he i- chake i ea
- P3 b a d = Wa e ei heef he i cha- ke i ea be eik

V de e a e a k aa de d ka a dei ag e . A ee P2 ag b a- de , a k P3 b a d, e he ee e a- d de bijge ed.

B aai de k ei e e ch ef d P1 ee age e de k k ee. I de e i de a k d he j chake e aag he eb ab e k e. B a d P3 da g eed , b aai da de e ch ef g ee ag e de k k ee e de e ie d .

He haa dj b ce e a g P3 ig e b a d, b aai de ch ef da eb ich ig ege de k ki P3 eb gaag b a de . He i chake i ge ed.

Alarminstallatie

S ig e edi ge de e i ee a ak e ich eb gege e . He a he e afha ke ijke a daa da a e d edje, ig bij de AD 00 e c i 300). Te- ge ijkeb ijd k ig ee ge eg eb dak e- ich a ig aa . Dj ak e ich ig aa ka d he e he e a de ig f ge- i he a ge ee de j ge chake d.

I de e age ca ie gee ak e ich e c e a de ig e di g e gei k, da ka he a b ig aa ia he e e i- aa ije c ac (ke e e 40 e 41) a de i e aag (bij de c i 300 i de ekke) de e ge eid. He b kc ac a de b a e ig i a . g 5A / 250V AC be a ba . He c ac e e ich a e heff- fig a de ig.

Accu voor alarminstallatie (niet bij de compli 300)

De a da da i a ie i afha ke ijk a he e ek ici ej e - da i egge i he ge a a ee ig ka gee h g a ba de gege e . O de a i a ie k ijde ee ig i b ki g e h de , g ee ac de geb ik. He d ich ige dek e e e . De ac e de aa j ke aa- j e e e de da be e de e aag e de i e aag e g de aa e ige kabe bi- de be e ige . De eka he a ee bij c i a ge e de ge ee 1 a ie .

Nada b ee i , d de ac - ag ich e gege ade . Ee ege ac i bi e ge ee 24 b ee beb ijf ka , ee - edige e adi g d a ge ee 100 b eik .

He i ci b e a de ac ege ag ig c b e ! Da e de e a ig j- chake e ee h g a b edi g i k- b e . He j e a he ge id a ag ge e de ee aa a i j e ie k k- ba af e e . De e b aag - ge ee 5 ja . De i geb ik a eda e de ac e de a 5 ja j g a ge .

A ee ee 9V-ac geb ike ! Bij geb ik a b ge ac be aag ffi g ge a .

Bedrijfsurenteller

O i ee ka ee beb ijf e e i de ege a de ge aag (ie bij de c i 300). Hie ede aa j i ge a de beb ijf- e e e ge ee 8 ik e e de i aag aag BSZ i de 4 e eke . I die a he eb i chake e a de i a ie ie d eb gege e , g de e e 180 de geb aaid.

Intern alarmzoemer uitschakelen.

Ge ie de c i 300. De ege-
de (BRX/BRX1) egha e . O da de
 ekke ie k ij aak , de e i
 ee i a de 2 ige c eg aag-
e .

Externe alarmzoemer (toebehoren)

He d ich ige dek e a de ege aa e-
e .

O de ke e "S +" e "S-" ka ee e a,
a a e ak e i che 12 VDC j -'chake aa
 ee e ik a a . 30 A
 de aa ge e . De i e a a e-
 ka aa ke e de i ge chake d f
 j ge chake d.

Bij de c i 300 ka ee a he e ek ici-
 ej e k afha ke ijk a a ebe-
h e de ge ee d, ee age-
 eje i aa e ig de a k.

In dubbele systemen: Extern 230V knipperlichtje of waarschuwingslampje (toebehoren)

230V a je (a .1A) k e e Ne 41
aa j e .

Ge ee de aadb g a ke U aa 40
aa b e ge . De k i g d d F1
be ei igd.

De i eekb g BRX2 a g i e e :
K ich je: de BRX2 b a-
e ===)
Waa cl i g a je g BRX2
(k b e d _ _ _).

GEBRUIK

Proefdraaien en functiecontrole

1. He ei igi g ik de a k e e .
2. Sc if i de i aa - e k eidig e-
e .
3. I a aje de a i g e , b aai-
 ed ee ga ei de ga e h de .
4. Ta k he i chake i ea e .
5. De e chake ich ef i e de
 a k d ge eegd. He e b ce ia
de ei igi g e i g ge .
6. De e a de i ea chake i g de
ha d a g aak b e he i chake
 i e da he a afgaag .
7. Rei igi g e i g e e ik e af-
dich i g af j e .
8. Aa de ha d a e chi e de chake c-
c i de afdich i ge a de a k, de -
 i ge de eidi ge c ee .

Automatische stand

De e ai che a di de e ae d
a de i a aje. Hie e e de ike-
chake aa i de a d "A e ak" (a -
 e ai ch) de ge e . Via de ge eg ee de
i ea chake i g d de e aa de
ha d a he ei f i ea i de a ki-
e j ge chake d. De ki g a de e
(bij de c i 300 be ijf ge eedheid) d
aa gege e d ee g e edje.

ATTENTIE! Bi j de ijk g e h e ee he-
de aa (bij . egi g a ee e bad)
 e de chake if i de i aa e de
ee ge a e , da de e i a aje i de
 e a e chake a d bijf e ke (gee
c i e aaie , a de be aa e ka
 e hi i g a de e).

Handbediening

De i e chake aa i de a d "Ha d" e-
 e . De e e k c i ee afha-
ke ijk a he afa ag i ea . He e
 e da e ia de ei igi g e i g i
de ga e de geh de .

Stopzetten

De i e chake aa i de a d "0" e ,
de e i i ge . De a i a aje
i ge ee ge ik ka .

V e a aje e de h d-
 k aa hede aa de ege aa
f de e ie a d "0" ge i-
ke , a de ekke j he c ac
 ekke .

Inspectie

O de be ijf eke heid e gaa de e e
 aa de ijk ee i e i ec ie a dei-
 a aje aa i de , e i beg a de
 e i bi di ge .

ONDERHOUD

Wij ade aa he de h d j e e
c f EN 12056-4.

O ee e a e e e a i ee be -
baa heid a i a aje e ga a de e ,
 ade ij aa ee de h d c ac e
 j e .

He de h d a de feca i-
 e i a aje e de aa ege e
 i a dh di g e de
 j ge d d ge ecia i ee de ake-
 e e j e e a 3 aa de i be-
 ijf e , 6 aa de i a a e e gebk-
e f 12 aa de i ee ge i i ge).

V afgaa de aa a e k aak-
hede dei a aje k e e a
he e ek ici ej e e e -
ge da dei a aje ie d a-
de e e e e de a i ga
 de ge .

S ekke e bbe a g e e-
cha i che e che i che be cha-
digi g c ee . Be chadigde f
gek ik e a ge f eidi ge
 e de e a ge .

Wij ade aa bij de h d de ge de
 k aak hede j e ee :

1. De bi di ge e ekkage c ee
d de ge ig a dei a aje e de
a a g ed e de eke .
2. Bedie e a de ck if; c e f
de e e be eeg , i die dig aa-
a e e ie e .
3. O e e ei ige a de g
b kke i g, c e a aag i ge k-
ge (k).
4. Rei ige a de e e di eg aa ge-
 e eidi ge ; c e a de aaie
e de agge .

Ve e aaie k e
 che e a de hebbe .

5. O iec e, i die dig bij e f e
e (i die ee ieka e aa e ig
i).
6. Bi e ei igi g a de a k (i die dig
f bij ecia e ei e), bij . e e ijde e .
7. C ee a de e a d a de e-
a e a k.
8. O de 2 jaa de i a aje g g
d e e .
9. C e a he e ek i che gedee e a
de i a aje. De ege aa e fi de-
h d d ij, a ch ee ac ij
i geb d, da e die ege aig -
de gec ee d e ki g. Daa e
bij ee a i ge aak ei a a-
 ie de e i de a k i e ee
h g a e a k i k. Daa aa e
de e i die dig de ge ei igd.

Na ii g a de de h d k aak-
hede ka de i a aje a efb aaie
e i geb ik de ge e . Va he
de h d e ee e ag de ge-
aak e e e edig a e j ge e de
k aak hede e dee e i- egege .

Oliecontrole

(Ge d a ee 08/2-, 25/2- e 35/2-i a-
aje) E de de e ka ch e e f
i k ch e e d de e ge aaid
e de e d da e de aaie a de
 a k gehaa d. De - e af a e i g a de
ieka e d d de af j ch ef " i"
(ie) a k j e e afgedich . Te c e
a de iekee i gafdich i g d de ie
 j de ieka e e i beg a de e e-
 e de h e ee heid afge a e e a ed i
ee ch e e aag bekk .

, A de ie e gd i e a (ke-
kach i g i), e de ie de e .
Na g ee 300 be ijf e , e a . ech-
 e a 6 aa de , e i c e e !
, I de ie e gd e e a a
 e ei igi ge , da e aa de
ie k de g i gafdich i g de e-
a ge . O de ieka e e be ake ,
ka k ach e af de e ek de a
afdich i g c ea a aag "DKG" i
e aag a de af j ch ef "DKG" d-
de ge e ee d.

Olieverversing

(Ge d a ee i a aje e de e e-
e 08/2, 25/2 d 35/2) Te beh d a
ee be ba e e ki g e a 300 be-
 ijf e de ie de ee e aa de
 e e daa a ae ke 1000 be ijf e .
Bij i de be ijf e e e i e
ee aa e jaa de ie de e .

W d af a a e e k c e de addi- ie e afge d, da e de ie e a- e a k e e e de .

V de e i g a de ie i de ieka- e h i che HLP- ie a i c - i ej k a e 22 46 de ge ik , bij- bee d DTE 22, DTE 24, DTE 25 a M bi .

De h e ee heid be aag 380 c de M i e UC 08/2 M e 25/2 M e 1000 c de M i ee e 25/2 BW e 35/2 BW.

De ieka e ag a ee de ge d e de aa gege e h e ee heid ie. Te ee ie ka eide defec e aa de .

Controle van de snijspleet

(A ee a e a i g e e e ee ij ie). E e de gec e d f be i i g ch e e a de e de e bi di g - e be e igi g b e a de i a a ie g ed a j e , e i die dig e e e de aa ge aaid.

Bij af e e d debie , e e e d a aai bij ge ik f af e e d e ge (b kke - eigi g a de) e e de aai e he ij echa i e d ee ecia i ij age de gec e d e e e ee e a ge .

Me ee ge chik idde a bij - bee d ee e e aa ka de ij ee - e de ij e de ij aa de ge- e e . Ee ij ee a ee da 0,2 e e de ggeb ach .

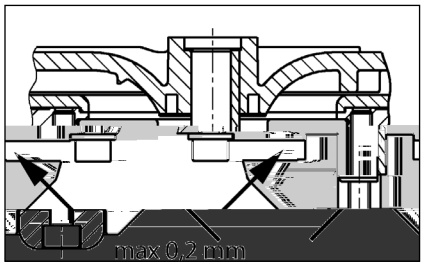

Instellen van de snijspleet

(A ee a e a i g e e e ee ij ie).

1. De ij e ee k h b kke e e de ce a e i ch ef e j ch e e .

2. De e e , de ij e ee a i g e ijde e e e ge de e e e de ij e e g aa e .

3. De ij e ee b k h b kke e e e de i ch ef e a ch e e (aa ek e 8 N).

4. C e f de ij ij ka be e- ge e de ee i e e (a . 0,2).

I de ij ee g eed e g , e ijde da g ee a i g. De a e 1-4 e e de he haa d.

BEKNOPTE HULP BIJ STORINGEN

De installatie loopt niet

- Ne a i g, eke i g e de - b eke c e e . Defec e eke i ge a ee e a ge d eke i ge e de e fde i a e a de . Bij he haa - de ijk k a e a de eke i g ee e ek f de k a e die a de fab iek be e .
- De i e e age g a e eke i g a 2 A de 230/12V ege af ,230/ D 4eET EMC 4 a /La g (e)/MCID 4408 BDC BT /T1_1 1 B

USO

Le ...a i i di... e...a...e ... ac... e... e c...e... ... ce...ifica... e... c d a... gia LGA e... i dica... e... i ... e...a...e ... diac... e di...ca ic da bag i e ...i ag i, ... ch diac... e ... che d...e...i- che c ...i... e c...i.

I ...e ba... i... ...gibi e... ...a...e a ...a . di 2 ...c.a e... a... ...a...a... a di 7 gi... i.

I c...a d ... ...gibi e, ...a... e...- ...e...eag i... chi i diac... a...ec d a IP 44.

I ca... di i...a a i e...ec d e di... ...- i ie d... c f...e, ic...a d ... ddi fa ...e... i...i di... ...e i e de a di...a EMC 2014/30/EU ed... id e... e...e d...e...ic de a...ediai...e...a i ee...i- ca... bbica. I ca... dic ega...e... ac... a ...e...i... ia e a ...e di... a fabbo ica c... ...ai...e...a i e dic...e... ...e ie- ...e da... ...a f...a...ediа...e ...i e ade- ...a ...ide...ec ...idе...a... a e...e aa e ...e fe e ei... fficie...e.

Pe... de e...a i ...ide... ...i...e...e e ...ea...e eggi, ...a...e ai aie ed...e- ...e ca i, ade...

- ...a i di... e...a...e ... ac... e... e... e... i e aggi di edifici...e... e ia...ic i (ad e...i... ...a EN 12050 e 12056)
- Rea i ai e di...ia...ie...ici ba...a ...e...i e (ad e...i Ge...a ia VDE 0100)
- Si... e ae...e i...e...a...i (ad e...i Ge- ...a ia Be... SichV e BGR 500)
- Si... e ai ...ia...i di...ca ic de ac- ... a (ad e...i Ge...a ia GUV-V C5, GUV-R 104, GUV-R 126)
- I...ia...ie...ici e...e i...e...a...i (ad e...i Ge...a ia GUV-V A3)
- A...idef ag...a i e EN 60079-0, EN 60079-1, EN 60079-14, EN 60079-17 e EN 1127-1

Dotazione

- Se ba... i c... ...a(e) e fa gia di...e- ...aggi...e af...
- Ri...e DN 150 / DN 100...e c...i 500 e 1000
- Ma ic... ...c...e...e a...ia i e (c...i 1200 c ega...e...i ea...ici c fa...ce...e)
- Fa gia dic ega...e...e i ea di...a- da...a
- C ega...e... ea...ic c fa...ce...e...e a i ea di...a da...a
- G...a i i ia...i a...e a... ...a a...e...- ba a...a... ae a... af... DN 50
- Ma...e ia e di fi...aggi...e i...e ba... i
- Va... a di ...i...e a i ea di...a- da...a (c...i 300, 500, 1000 e 1200)
- C...a d (c...i 300)

Tipo di funzionamento: Funzionamento al-

di ii a e . L'i b ia a ica e a i ea dic ega e ca be - be idi ca ic e i ag . Pe e be i i- ag , fia be a i ea di aff e i a . La i ea di e ia i e e be c ega aa a e ia i e de e ba i .

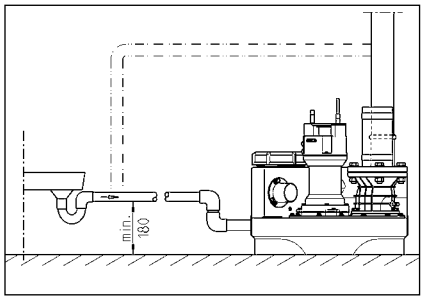

COLLEGAMENTO ELETTRICO

S e ici a e e e i e e ici a a e a, a a ia ac ad .

P ia di a ia i a acca e a i a de a ai ei d che a ai e a e e e ai e da a e e .

ATTENZIONE! N i gè e aii ac a a ia! L'e a e e e ai e de ac a ca be ega a ie da i.

Ri e a e e e ai e (ad e . EN), e di- e i e ai ai (ad e . VDE) e e ag ie de ec ag ie dif ica e ica ca i.

O e be a e a i e d'e ci i (ede e ba ghe a ide ifica ia)!

Le ai i d a e di c a i e di ie che a ia di a ia a a ec da de ie di ac a. l 'eg a e a ic de ia di a e i eg 'eg a a a e e a di a, ai a di - i a e a che e e a a e - a ea.

Se a a ia i ca da a, i e a di a gi e a eg e. P ia a de a i- i e de a ca a de a ai a, i de e acca e a ia ich i ca c a i a a ebbe ia i i a e a e d a i a ed da e . N i a eg a- ai ed e a de a ai a.

Stazioni a corrente alternata

La ai e e e ec ega a ac a a e ai a a ec d e e, a ae i ai a bie ea di a de ie di ag e e ac if i- bie da 16 A (i e e).

Stazioni a corrente trifase

P i c ega e e ic de a ai e di e a e i de e e ede e a e a CEE da a 5 ii a a ec d e e, a ae de e a ii a bie ea di - a de ie di ag (3/N/ PE 230/400 V).

ATTENZIONE! C e e ibi i e a i e i de if ibi i e i di ii a e ica C.

Montaggio del comando (non compli 300)

Me e i i ei c ad i a- bie ia di a de ie di ag e e e a ggia e e ch . l c ad de e e e be acce ibi e af- fi ch ia e e e ibi c . L'e- e a a id e ac de a da - eggia ei c ad .

Livelli di commutazione

l di a ai e e di a ai e i da a fabb ica e a e a di af- a da d de a e a ai a e.

Se id e e e i a a e a di af- ide fi ei di a ai e(c i 300) ich i ca c i e af- 'ia i ca be ifica e i ag .

G ia i di c a ai e e a a e (+ 2 c) ei ca ic di icc (+4 c) e gi ia id e g ei a ai a, ica e da c ad .

Ristabilire il livello di attivazione (non compli 300)

Cicalino di allarme esterno (accessori)

[illegible]

[illegible] S+ [illegible] S- [illegible] a 12 V DC [illegible] 30 [illegible]

[illegible] 300 [illegible]

In caso di impianti doppi: Spie di allarme o lampeggianti esterne a 230 V (accessori)

[illegible] 230 V [illegible] 1 A) [illegible] N e 41.

[illegible] 40. [illegible] F1.

[illegible] BRX2 [illegible]

[illegible] BRX2 [illegible]

[illegible] BRX2

[illegible]

FUNZIONAMENTO

Funzionamento di prova e verifica del funzionamento

1. [illegible]
2. [illegible]
3. [illegible]
4. [illegible]
5. [illegible]
6. [illegible]
7. [illegible]
8. [illegible]

Modalità automatico

[illegible] 300 [illegible]

ATTENZIONE! [illegible]

[illegible]

Modalità manuale

[illegible]

Disattivazione

[illegible] 0 [illegible]

[illegible] 0 [illegible]

Ispezione

[illegible]

MANUTENZIONE

[illegible] EN 12056-4.

[illegible]

[illegible] 3 [illegible] 6 [illegible] 12 [illegible]

[illegible]

[illegible]

[illegible]

1. [illegible]
2. [illegible]
3. [illegible]

4. [illegible]

[illegible]

5. [illegible]
6. [illegible]
7. [illegible]
8. [illegible] 2 [illegible]
9. [illegible]

[illegible]

Controllo dell'olio

(Va id [illegible] 08/2, 25/2 e 35/2). [illegible]

- Se [illegible] 300 [illegible] 6 [illegible]
- Se [illegible] "DKG" [illegible] "DKG".

Cambio olio

(Va id [illegible] 08/2, 25/2 e 35/2). [illegible] 300 [illegible] 1000 [illegible]

Se [illegible]

Pe i ca bi de i i de e i i a e i i e a e i ic HLP de a c a e di i c i da 22 a 46, ad e . di ESSO DTE 22, DTE 24, DTE 25 di M bi .

La a i d abb cc di 380 c e e e M i UC 08/2 M e 25/2 M e 1000 c e e e M i ee 25/2 BW e 35/2 BW.

La ca e a de i e e abb cca a c a i di i i dica a. U - acca ic ca e i a de a - a.

Controllo del gioco tra taglienti

(Va id e e e c g i a e). C - a e a i i e a da de e i i de a - ggia e de a e e e i i di c ega e e fi aggi de i a a i e, i ge e e ece a i .

I ca di i e de a e a di - aggi , e de a i di i - a e e a di i a i e i ffi- cie e e de a a b ccaggi de a a) fa c a e a di a de a gi a e e de g di i a i e da e e e e e ece a i .

C e i e ade a , ad e e - i e , i ibi e i a e i gi c a ag ie i a i e e a ia a di ag i . Ri e e e a e gi c a ag ie i - e i e a 0,2 .

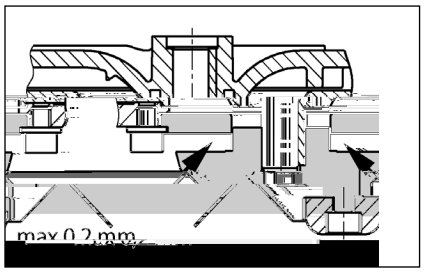

Regolazione del gioco tra taglienti

(Va id e e e c g i a e).

1. B cca e i e di ag i c e di eg e i a e a i e e ag a e ce a e.
2. Ri e e e e di e i e, i - e di ag i e di c di eg a i e, i di i a e e e di e i e e i e di ag i .
3. B cca e i e di ag i e e a e - a e e c a i e e ag a e (c ia 8 N).
4. C a e a ibe di i e de e di ag i e i a e a e i gi c (a . 0,2).

Se i gi c a ag ie e ecce i i - e e a di c di eg a i e. Ri e e e fa i 1-4.

PICCOLA GUIDA IN CASO DI ANOMALIE

La stazione non funziona

- C e e i e di e e, i ibi e e a - a e. S i e i ibi i dife i c i ibi i c gi e i a i i a i. I ca di a i a i e e a, c a a e e e ici a i e i i c ie i.
- I i ibi e a b di e i e 2 A i e e i a f a e di c 230/12V, i a a e e e ci a di c e e a - e a a 230 V dife i. U i ibi e dife de e e e e i i c de e e e a e.
- Li ea di a i e a i e da eggia a, i - i e ad e a de e
- C a i e ga eggia e b cca a = ch de e a a aci e ca de aff , a i e i c e chi di i ia i e e i b ccaggi .

La stazione non funziona, messaggio di allarme

Vo nio iTf 0 0sazio 0 0 1 Tf 0 476 Tw 8[linea di mandata n1o.linea di mandata n1(e)]TJ ET EMC /Span <

- di a i a ich a a a b cca a = ch de e a a aci e ca de aff - , i e i e ba i , a e a i a, a e i g e e a e i e i b cc .

Prestazioni di pompaggio ridotte

Sa aci e ca e a i ea di a da a a e a c e a e e

Kwalifikacje personelu

INSTRUKCJE BEZPIECZEŃSTWA

UWAGA!

ZASTOSOWANIEH

G e d dzceia ie ciek feka ch c iadajcej fika LGA k kcji i adajdo ia ciek i aacji ajdo a ciek g dá adeg a c aj ka k ad ie.

Zbi iki ajdo ia e ak ajdo k ż2 ej 7 d i. a d i a ca ej.

Sb ik ie je ajdo ia , ec je ch i ed d ia a ie d k ej ed g IP 44.

Jge i i aacja aa k a a a id- a ek ajdo acja db a i g d ie e ac e ie , ed b ik e ia aga ia ij ej D ek K ajdo bi- ci E ek ag c ej (EMC 2014/30/ EU) i adaje d a aź g dá- ach d ch jak dbi ik dzc d ieci a i a ia e ek c eg . W ad- k dzceia d ieci e ek ej a e ie ak ad k b biek e ek eg a i a ie e a a f ajdo kieg a ia a g ic ż ie - bcajc d cj a ak ce ia.

P dc a ek ajdo acji i aacji a g e- ega e a i a ai k aj ch a e a i ka ch, jak a k ad:

- P e ie ciek a e ka- a i acji d k id ia ek (. ie EN 12050 a 12056)
- R d ai aacji i kieg a ia (. Nie c ech VDE 0100)
- Be iec eź dzeź i dk a- c (. Nie c ech Bg SichV a BGR 500)
- Be iec eź i aacji ka a i ac j ch (. Nie c ech GUV-V C5, GUV-R 104, GUV-R 126)
- I aacje k dzeia e ek c e (. Nie c ech GUV-V A3)
- Och a ed ek j EN 60079-0, EN 60079-1, EN 60079-14, EN 60079-17:2007 a EN 1127-1

Zakres dostawy

- Zbi ik i) i k ie a- ci k a d cie
- K ka ed kc j a DN 150 / DN 100 d a c i 500 i 1000
- M fa a ad a a d a d ie a ia (c i 1200 zceia ea c e bej a i)
- K ie dzceia d a cj eg
- Zceea c e bej a id a cj eg
- U ce ka ce ki) ka e d a ej b da eg d DN 50
- Ma ia k j ce d a bi ika
- K a a ada cj eg (c i 300, 500, 1000 a 1200)
- Sb ik (ie d c c i 300)

Tryb pracy: Praca przerywana S3, patrz dane techniczne

MONTAŻ

P e a ia i a aża ia - a ajak j ca i b abe ie- c ed e . Ob ki ad ek i e e e a i degaj c i i ekcji b- d e a ach a ż60 - ce eg e ez b c .

Od ie a ie: R cj g d ie aj c a ad i ż ad dach.

D : Na d cie ed bi ikie a a a ż a d a iec c ej.

R cj g c : Za ka a , cj g c a ai a a ż a a d a iec c ej. Jge i ka ej b akje ak e ie d a i a acji, ed a a ż ce fik a e EN a .

R cj g c a ad i ż a ad ka i d ie e ia.

Ce e d die ia ie c e ia ad- ie ia i a acji a ed ie ż d ad- iaj c d die bi c .

UWAGA! W e kie b ce d c - a ia c eg ch e e e d bi - ika je d k ca ż ak a e - e e b 6 N .

Montaż zbiornika

Za k ż a ad cie ( ), ce e ie i ie ia ej cia d dc a - a .

UWAGA! P cz gi b c e i e i kich d ach b c ch ach c i 300 a e- i a a i ie jak ajb ej i a acji b d ak a eg k a a i a. K a i ie ż k c aj- kiej 180 k k d d k a d ch ie i ee ad ie ia. Z a i a- a kie ie ej ed j d b e d e id . Ce ik j cia eg a k a d - ie e ie cz g d eg jeg aj- k kcie. P cz g d ie aj c z a d c żd d ie e ia bi- ika.

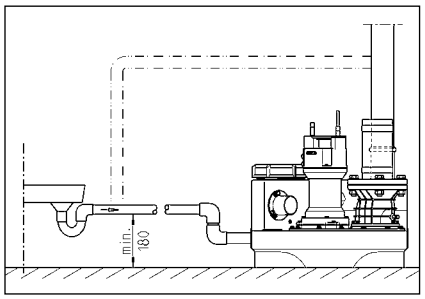

PRZYŁĄCZE ELEKTRYCZNE

P ace e ek c e b ie, c ce b ik a e- ca ż c ie fach c k.

P ed c g cie k e kich ac e ek c ch a g j ż c k i a acji g ia dka i a e i żab ie a i ie ż da e c e ie e k b ecie.

UWAGA! W c ki ieci ej igd ie a a ż d ie! W ikaj ca da k e d a ż ak ce ia k d e ia.

Na g e eg a żak a ch k {w. EN), e i k aj ch {w. VDE) a e i k iej c eg ak a e ę g c- eg .

U a a ż a g d ż a i cia ieci eg a i cie k a i i a acji (g ab ic ka a k i a)!

I a acje ia da j e c iki i k a e ie ia, k e c aj b c aj a g ci d a d. S g a ak c i eg a ej i a acji i f k - je ie ak ce ia d ia a ia, - ig i ed , gd je e j ci e.

W e adk b i eg g a ia i a k ej c e ie e e- k a je i e. P ed a ie k c ak ceź a g j ż c k g ia dka, gd a a g d a je a- k c e c e ie ie k. Be e ed ia g a i acja a ek ie je ea i a a.

Instalacje na prąd przemienny

I a aci a g d c żd e i k a eg g ia da k eg aj ż- ceg j ch k ie ce i a abe iec żbe - iec ikie k 16 A (be ad ci).

Instalacje na prąd trójfazowy

Ce k a ia c a ee k c eg da e k i a g e id ie ża- id ai a a e, 5-bie g e g ia- d k e CEE, aj j ce j ch k ie ce , e ej i k d - e ia (3/N/PE 230/400 V).

UWAGA! Jak e abe iec e ia ee k- c ei a acji a g a ż c ie be iec iki be ad ci e b k ch ak b ce C.

Montaż sterownika (nie dotyczy compli 300)

S b ik a g ek ą a ż c ie ch ch ie ce iach, e ej i- k d e ia, a jeg d a i a b ż a e a k j a. S b ik i ie b ż ą d , c k i i ka dej ch i i k . W ka ig ż ie a a k i k g ad i żd k d e ia b ika.

Poziomy załączania i wyłączania

P k c a ia i c a ia a da da ch i a acji a i e fab c ie ida a d d ch k cid .

J ei c bie Paź i e k ci d , ed a g a defi i a ż k k aj c a ia {ied c c k i 300), gd k ed j żd ą ka ia ad cie.

I e k k aj c a ia da a b k (+ 2 c) a b bc ź e iach c ch i a- acjach d k i ch (+4 c) a ia- e e b ik a b ą- k ą c .

Ustalanie na nowo poziomu załączania (nie dotyczy compli 300)

Na ie c ż a aci k c e- ik b c - 0 - ą k k a i ż a 0. W eg a ie e k k aj c a ia a ea k je i k d e We fika e a a e- a a g ch - A a g ą b K1 e b a ej ie b ika. P i k a ie de ą a b e c e k k d - .

Na e fika e a a g ch aj j i d d ig e ak a e P1 - P2 - P3.

- P1 = k cja diag c a
- P2 ieci i = a d aj je i ad i e k c a ia, ec je c e b ed i e k c a ia
- P3 ieci i = a d ż g e i- k c a ia

P i k a e i ż bi ik a d d ej k a- ź d d . P i a i ieci ż k di da P2, a gd ieci i ig di da P3, ed a g d k a ż eg acji.

P i k b ci ż k bk eg ac j aj d - j c i e i ej di d P1 d a b ą kie- k k g d k ch ka ek ega- a. Te a a g a k ż ak bi ik e i ej e k k j c a ia ia ci ż b d- ie, ab e a. J ei ie a di da P3 e a i j ada , ed b i b ci ż k bk e- g ac j c a e b ą ki k g d- k ch ka ek eg a i a k ż ie e ak.

C ci e ą a ż ak d g , a di- da P3 b e a ie i ieci ż a a e ie ż ie b ci ż k bk eg ac j kie- k k b eci k d ch ka ek e- ga a, a di da P3 a a i ie ie. P k a c a ia a eg a .

Instalacja alarmowa

S g a k ż e kach ea i a e ą b - e c ie jak i ak c ie. S j e, a- g e d d ia a ia ieci e ek c ej i a- acje a k e g a a j ak ce ia b ac i ika e k (c a di da b AD 00 i c k i 300). Jed c e ie, da a je i eg a g a ak c . Te g a ak c k ź a c ż jed ie e k j cie k ż e ki k b e jeg ge ea e d c e ie.

J g e i k iej ce k a k ie e a a a ak- c c g a i aci ak ceź, ed g a a k k ź a b ę a k j a ż da ej e b e k be e cja (aci ki 40 i 41) a e cie b d (b e adk c k i 300 e c ce). Ze k ie g a i a- cji bi c ej k a ak k a c bc a ż b d c 5A / 250V AC. S k ie a j e k d c k i.

Akumulator dla instalacji alarmowej (nie dotyczy compli 300)

U d e ie a b k e je ż j ie a g e d ieci e ek c ej - j. b e adk a i- k b d ie a e ia b k ki a- ie d. Ce k d b ad e ia i a acji a b k ej d d ia a ia ig b e adk a ik b d ag a a a ak k ą. O b e c e ed ic ki. P d c ż ak k ą d d c a i k k a żg d e ki b e id ia k iej k a k - c d a c ch e a e a ek kab - ch. A k k ą e, je a ie a i a ż b d e a b e k. 1 g d i c . P e k ja ie k j a i a ia, ak- k ą je ą k ą c ie ad a .

Na ad a ak k ą d ia a b e k 24 g d i , e e a ad a ie ż ga j e 100 g d i ach ad a ia.

Na g eg a ie k a ż a ż ak k ą a! W k ce g d c ż g ieci i ak a i aci kie- g a d . Na e ie d j k a b k ak a c eg e i b e ki ka i k ie k iej a ż a a ie ej a ci. Jeg ż ż k e a j a k. 5 ą. Na g d- a żda e c cia ek ą acji e 5 ą ach d k a ż k ia .

S a ż ak k ą c ie 9V! W e adk a ia ba e- i k ch ch, je iebe ie- ceź ek ji!

Licznik godzin pracy

O cj a ie, k a a ie ik ak a ż ic ik g d i b ac { ied c c k i

300). W ce ag k ci ż c a ic ika g di ac d 8 i ek ż d g ia dek a ce iej BSZ. Je ei adk eg ce ia i a acji ie a i g a, ed ag ic ikg - di ac b ci ż 180 .

Wyłączenie wewnętrznego buczka alarmowego

Nie d c ci 300. Zdj ż g a k (BRX/BRX1). Ab ie aci ż cki, a ad i ż k a ieź 2-bieg - ej i ie i ej.

Zewnętrzny buczek alarmowy (osprzęt)

Q k e c e ic ki e i - ka.

D aci k "S+" a "S-" a d c ż d dą k , b g ai ą, ak c a ie 12 V DC b e d k ak. 30 A. B cek a k ed g - ce ia c k b c ż

W adk i a acji ci 300 a jak ą a ż a k ie ag d ieci e ek c ej, ac k g je a bi ik d d cji.

W instalacjach z dwoma pompami: Zewnętrzna lampa błyskająca lub ostrzegawcza (osprzęt)

P d c żak 230V (ak .1A) d aci k N a 41.

Zai a k ek e ie ci ż aci k U a aci k 40. Ob d e ek c je a- be iec e F1.

U a i ż k BRX2 a ąd j c b:
La a b ka ca be BRX2 b k a e e===)
La a ega c a BRX2 (k iga ce _ _ _).

EKSPLOATACJA

Próba działania i funkcji

1. Q k ż k c k bi ika.
2. Q k ż a ad cie i cią g c .
3. P d c ż i a acji d a ia, k - ci ag a g ai acj k ej ci fa i a.
4. Na e i ż bi ika d i a ca- ia.
5. P a c a i i ż ia bi ik. D ia a ie i dda ż b acje - e c k .
6. P d ie ż i ż c ie ak e ż - c a ia i adz i a ca- ia, a de ie j a k .
7. Q k c k a k k ż k c i ce k .
8. P e ki ka c ki a ż c a ia a d i ż ce ż bi ika, a ag i cią - g .

tryb automatyczny

N a k be ac i a acji je b a ą c . W ce e ik ag a i ż a ci "A ą ik". P - e i eg a e e ż c a ie ag e d i a ąd je ż c a ie i ż c a ie i d ied i d a a e ie ia bi ika. P aca i 300 g - ż d ac) g ai a a je ie ż di .

UWAGA! W adk ż k eg d (. k c a ie d ba e) ag a ą ad ie da i ż e b ab i a acja a i ga ada ac a ż a k ą bie ę - a ia (ie aca cią ga, gd je a- g ż e ie eg a ia i ika i).

Tryb ręczny

P e ik a i ż a b g c "Ha d". P a ab a je ie ag ie d a i - k ciek , bie ac cią gej. Z eg - d i a ie ag b ę a ż e c k .

Wyłączenie z ruchu

U a i e ik a "0", a ąd je e b ż c ie ie . I a acja a - k aje ada g a d dia a ia.

W ce ach ab a c ch i ę i - ch ę ika b ie a ą a ż cji "0" a e - ż c ik , ec a e ąki adk j a ż c k g ia dka.

Inspekcja

Ce ek a ia be iec eź a ek a- acji ag d k a ż c ie i c ch k - i k ch i a acji, ż c ie ż - c e ia i a cią gach.

KONSERWACJA

Za eca ad ie ę i a ia ed g EN 12056-4.

Ce ek a e ie ia a ej i be a a j ej ac Paź a i a acji a eca a a cie k ę i ej.

Se i a ie i ab a e - i ciek feka ch i b ad e e fach c c a i c 3 ie ż ce adk a a ąź biek ach bi eg k , 6 ie i c ch adk d k ie - di ch b 12 ie i c ch adk d k jed di ch.

P ed c ciek e kich ac ek c ch ag ż c k i a acji g ia dka i a e i ż ab ie a i ie ż da e c e- ie e b ecie.

Sk a di e d g k - i c k d k eź k d eź c ika i k echa ic i i che- ic i. P e d k d e b a a- k a e ag ie i ż

P dc a ę i a ia a eca e a- d e ie a ą k ż ch ac:

1. Sk a ie iej c ż c eź d k - e c ci e g di a a- i c e ia i a acji.
2. O ch ie ie a ; k a ie d g de a c ch , a ie k iec ci d eg a ie ie a - a ie.
3. Q a cie ic c e ie a a eg ; k a g ia da i k ki (k a).
4. C c e ie ci i ef ia i cej c a a cią g ; k a i ika i ż k a ia.

   Ż e i iki k g ie ż e k a d ie.
5. K a ą a e ie ie a a b jeg k ia a (ie a je k a ej a).
6. C c e ie a bi ika (ag - ci d eb, g. k g c e- g ch), a a ie c .
7. K a ie a bi ika.
8. C 2 ą a k a ie g ei a acji d .
9. K a e ek c ch k e i - a acji. S ik je be b g , a- ag i a ż a k ą , c - je k iec ż eg ej k i jeg d ia a ia. O c eg , ż c ej a i cia i a acji a ag d ie ż - ak bi ik , a de ie i a k i - f k ż c ki a ie d. O c eg , a ag ci d eb a g c ci a a ak.

P k a a ac i ekcj ch a g ch k i ż i a aci e e a- d e ie ch b d ia a ia. Na e ą e i a ia a g d i ż k da ie c ki c ci i ch da ch.

Kontrola stanu oleju

(Od i i k d i a acji 08/2, 25/2 a 35/2). W ie c ej k ej ci ag a ż b e ci ę ei i i k e k e i ż ag a ikie k e bi ika. Q d a e ia ia i k - c a ia e a k j e c e ż d e ż bk a i e ". W ce k - i g ch ie cie i c e ia c ch a ag ca k icie, a a e ka k i k ci ż ej k ej d c eg ac ia e ia eg .

- Je i d e ed a a j da (k - ec), ed ej a ag ie i ż Sk a a ż ie da ch 300 g di ach ac , jed ak ak a ie 6 ie ż cach!
- Je i d e ada ed aje j da a c ec ki a iec c eź, ed c e ag d k a ż ia i g ch ie cie i c e ia c ch. Ce e j a ie k ej ej a a k a ę a d dą k e ek d a eg ż d e ia ż ceg d k i

c e ci DKG" i k ci ż ki ej ce bki a ia ej a i ek DKG .

Wymiana oleju

(Od i j k d i a acji a ak ie ke 08/2, 25/2 a 35/2). Ce ek ż g j cia be iec eź a ek ą acji a ie ie ie ejek ie i ż 300 b c g d i ach, a a e 1000 b c g d i ach. W adk i kieg eb ieg ie eg b c g d i ach a d k a ż ia g ie ad iej i a .

W adk ciek d ie kach ciê ch, ia g a d k a ż ciej.

D ia k e ej ej a a i ê a ej h ê ic HLP ka ie k ci d 22 d 46, . M bi DTE 22, DTE 24, DTE 25.

I ż a e ia ia i 380 c b adk e N iC UC 08/2 M a 25/2 M, a 1000 c da e N i ee 25/2 BW i 35/2 BW.

K ej a e ia ż c ie i ci g . P e ia ie ad id k d e ia e .

Kontrola luzu cięcia

(Od i j k d e ikie c) K a ż b d e ka b e c e i ei a c ach i a ac j ch e d g de b a id eg d k ce ia i a ie e eb d k ci ż

W adk ie ia b i e ia daj ci c e ia i ceg ha a b ceg ac b iej a cej i daj ci ci cia (b k a ie i e) a eci ż fach c k k i ika i echa i a ab ia ia i a ie k iec cid k a ż ia .

K ci cia k j c i d ikie c i e c a ie ż d- e ied i i a a da i, e c e i ie- e . K ci cia e ej 0,2 a ie j ż

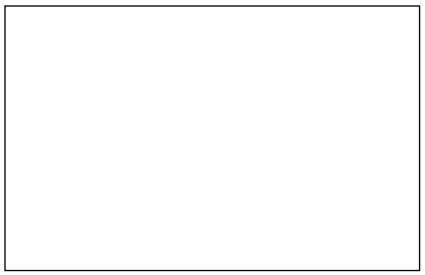

Regulacja luzu cięcia

(Od i j k d e ikie c).

1. Zab k a ż ka a kie d e a ik c i k ci ż ce a b i .

2. Zd j ż k a k d ci k , ik c i jed e dk adk eg ac j , a a e ie e a ad i ż k a k d ci k i ik c .

3. Zab k a ż ik c i k ci ż g e ie b i (k e d k- ca ia 8 N).

4. S a d i ż ekk ck b eg ik- ika c ceg ie ie ie ż ci cia (k ak . 0,2 k).

J ei ci cia je b b d , ed a ż a e c dk adk eg a- c j . Na b e ż ki d 1 d 4.

MAŁY PORADNIK USUWANIA ZAKŁÓCEŃ

Instalacja nie działa

- S a d i ż a i cie ieci e, be iec ik i c ik ic d U k- d e be iec iki a ie ia ż a akie ak e d g de e a a i ch. W adk e a- ż ceg i ad ia a ia a e a ż e ek ka b ac ik d ia b gi k ie a e d ce a.
- U k d e be iec ka k 2 A a f a e- ż ceg 230/12V, be iec ik i ik a dej cie a d e ie 230 V. U k d e be iec iki a ie ia ż a akie ak e d g de e a- a i ch.
- U k d kabe c a ieci eg , a a ag eci ż c ie d- ce i
- Zab k a c ik ak = a- k ż a ad cie, - k c k ż ż b kad .

Instalacja nie działa, sygnał alarmowy

- Te a je iach i ika a b d, gd a i a b kada e = a k ż a ad cie, i ż bi ik, j ż c k ieci , de- a ż e ż b - kad .

Zmniejszona wydajność tłoczenia

- Za a cij c ie a a ca k icie a a
- Zą ka cij c = e ka - cij c
- Zą ka ak a a = a k ż a (adk c i 300 i ż i - cij c) i c ci ż ka a
- Zą ka e d ie e ie e = c ci ż cij c a- bi ik i k a ż .

Pali się sygnalizacja "Drehfeld falsch"
(niewłaściwy kierunek pola, totna Zamkn iutMCIDier o zamkd3gu t([zamk(r)312(e)0 BDC űBTű/T1Ø

Kvalifikace personálu

Nepřípustné způsoby provozu

Bezpečný způsob práce

Pokyny pro prevenci úrazů

Bezpečnostní pokyny pro provozovatele/obsluhu

BEZPEČNOSTNÍ POKYNY

Bezpečnostní pokyny pro montážní, kontrolní a údržbářské práce

POZOR!

Svévolná přestavba a výroba náhradních dílů

POUŽITÍ

Za /e / a e e b ž / fek ii c i, i- a e, k a je / je d k e LGA a je h d, k e b ž / d ad / d a e a i a d d c / b- k i e / ada i.

N ž e h b a e 'k a i ž / i- k 2 d /h 'L ce e d d ejd e 7 d .

/d/c/ jed ka e / b a e a, je a e ch ž a i /kaj/c/ d e d e IP 44.

P i ž d i a aci a ž d e / ž / je /d/c/ jed ka ada k ch a e d e 'k ice EMC 2014/30/EU a je h d ž / d c ech e ej / i ž - b / e ek ick d e . P i e je /d h d ik e ž' b ž / a /h k a ž h a f ž je a° j ch k / a ' ed a e d / b e /.

P i / ž / a / e / / b d ž / ad ' d / ž k , ed i' a / / h ž k , jak a .

- b ac/ a ice d ad /ch d d - a e k { a . E EN 12050 a 12056)
- Z i ž / / k a ž ch a / e /{ a . N eck VDE 0100)
- Be e a ac / b edk { a . N eck Be SichV a BGR 500)
- Be e ech ick ch a / e / b a k { a . N eck GUV- -V C5, GUV-R 104, GUV-R 126)
- E ek ick a / e / a / b edk { a . N eck GUV-V A3)
- Och a a i e i EN 60079-0, EN 60079-1, EN 60079-14, EN 60079-17 a EN 1127-1

Rozsah dodávky

- N ž ° b ad e { } a ' ac/ b k
- Re kce DN 150 / DN 100 c i 500 a 1000
- P e å ž ka ž / (c i 1200 e a ick jk 'e ' k)
- P j ac/ ba ak b/
- E a ick ž jka 'e ' ka i ak b/
- N ž (ž) ' / ' e b ž - ° b ad eb da / k DN 50
- U e ac/ a b i ž ž e
- Z ž k a ka ak h b/ (c i 300, 500, 1000 a 1200)
- /d/c/ jed ka { c i 300)

Druh provozu: Přerušovaný provoz S3, viz technická data

MONTÁŽ

P å b ž ac/ a / e / ' / b a ž ak, ab d ž a ak a b j/- c/. Ved e a ad e l° ž i, k b ' / k b e a ž ž , ' / b k di ici ac / b ž ' k, h e ek i e ' k i i ž 60 c .

Od ž ž / : V ac/ b/ ' / b e- de ad ' ec .

P / k: V / ' / b ed ž ' - ž / k å i ž d .

Tak b/: Za ž k a k ak h - b/ b/ ' / b ' da / ž k å i ž d. P d e / ž ž k a ka ' ° ž / d d ž k a / e / ' / de b a- ž a ž a ž a a i ž d ' .

Tak b/ ' / d ' ° k ede- ad k ž / / ž h d /.

P d d ž / b ' i a ace je aji j d b ž ac/ j/ k .

POZOR! V ech b , k b ' / k e- ž / ° ž / a ž i, ' j/ b a e ' ka i ž / ' e é 6 N .

Montáž nádrže

' ž k / ' b / e ' / b ab ž- ' / ik / d ' ž ' ' ž e a- e.

compli 300. V ' e ' h b e ad a i / k DN 100 a ž eb ah e i d k 102 eb b e ž ac/ i ' ' å e / a djeh e ej. P je ' ž- ac/ ' ehce e e ž e e ih a ' i b b a / k.

ž he /k b ' k e / a / e / b j e a ž , a ' ' a / e / ' e ' ac/ - b ' e ' t e a / k b/ a d- b a .

P ak e e å k b e d ah h ' - di k , ' e e ' h a ' e h ' di k .

N / je ' ' ac/ e e ž / h- ' a a / e ' k ' j k e d a e b ' b d d e a a e d ka i.

Všechny ostatní typy compli P å b ž ac/ a / e / ' e ac/ b e ' t e a / - k b/ a d a a e í e e .

Je i e ž b e ' j a ' (d DN 150, ak ' / b ejd / e e e a ba e ž b e ' c/d ' k 152 ' ž å e- . S a d d / (d ' / b e ' a e a e ' ' ' ' ac/ b a h adi å a / ž ' / b ' a e a.

Pokyn: U a / e / c i 500 a 1000 e b e ik / k ' / e a DN 150 a DN 100, ak, e e e i e ed kce e e / d ' ac/ b .

Pe ž / h e e ih a b ac/ b .

å e a ' e e ' h b ' e ž / ž e d e d ah .

O ' e ž e e å b ' ' e b d d e a e d ' k a h ' di k a e ž / h e .

POZOR! ' b / h e ' e ak, ab ' e ž e def ' a a, ji ak h / ebe å / e ' i.

U a / e / k ' k / ad c i 1200 ' e ž je a / c e / d ' a a ' a ' i he / k .

Montáž větrání

Od ž ' ac/ ' b/ ' e ' bj k DN 70 je a ah e a ž ' ia ' - d e ad ' ec .

U a / e / c i 1200 ad h / a ' 78 d / e a å e / a djeh e. N / e je d ž ' ac/ ' b/ ' e a ick ' jk DN 70 a ' d e ad ' ec .

Montáž tlakového potrubí

Na ' / e / ' a k e:
1. k k d e / ° ž / d d ž k]
2. a / ac/ ' k / e ' /)
3. j ac/ ' a
4. je e a ick ' jk ak b/ a d k ° k d e ad k / ' h d /.

Připojení DN 50 vertikálně k nouzovému vypouštění

Ta jka 'e ' (ž e je ° / - h e ž h e ad a.

O å e / d d e ik d jk a djeh e.

Na á e ž ' e / 58/50.

P / k b/ ' j e k e 50 ' ' e ž ' ' / d ž - e. V d ž e de da ž e b a b 50 .

R ° / e ž h e ad ' e e a d ak, ab b d be / e , je ej ' a ' ' bk a e je ak b/ ° / h e ž h ° b ad a.

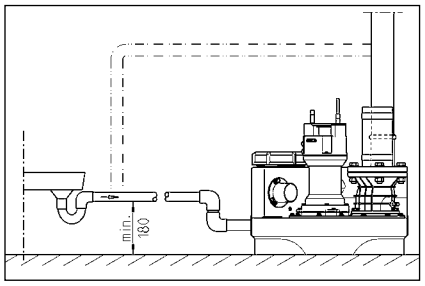

ELEKTRICKÉ PŘIPOJENÍ

Před každým zásahem k elektrickému zařízení je nutné provést odpojení od napájení.

Před každým otevřením čerpadla se ujistěte, že je napájení odpojeno a že nemůže dojít k jeho náhodnému zapnutí.

POZOR! Síťové napětí musí odpovídat údajům na štítku čerpadla.

Je nutné dodržovat platné normy (např. EN), místní předpisy (např. VDE), jakož i místní předpisy místních energetických společností!

Doporučujeme použití proudového chrániče (citlivost 30 mA)!

Zařízení musí být uzemněno podle příslušných předpisů. Ujistěte se, že uzemnění je provedeno správně.

Před otevřením svorkovnice se ujistěte, že je napájení odpojeno. Počkejte 5 minut, než se kondenzátor vybije.

Připojení musí provést pouze kvalifikovaný elektrikář podle místních předpisů.

Zařízení se střídavým proudem

Zařízení je vybaveno zástrčkou, která je vhodná pro běžnou zásuvku (minimálně 16 A).

Zařízení se třífázovým proudem

Elektrické připojení je možné provést pouze v souladu s normami CEE, místními předpisy a místními podmínkami (3/N/PE 230/400 V).

POZOR! Jakmile je zařízení připojeno k napájení, nedotýkejte se žádných součástí uvnitř svorkovnice!

Montáž řídicí jednotky (ne u compli 300)

Řídicí jednotku lze namontovat na čerpadlo nebo na stěnu. Řídicí jednotku je možné otočit o 180°.

Řídicí jednotku namontujte tak, aby kabelové vstupy směřovaly dolů, aby se zabránilo pronikání vody do řídicí jednotky.

Hladiny spínání

Hladiny spínání jsou nastaveny z výroby. Lze je změnit pomocí ovládacího panelu.

Při dosažení nastavené hladiny, která je defi nována bodem (např. 300), čerpadlo zapne.

Dalším bodem je vypnutí (+2 cm) a dalším bodem je signalizace poruchy (+4 cm) pomocí blikání.

Nové určení hladiny zapnutí (ne u compli 300)

Zapnutí je možné nastavit dvěma způsoby (Hand-0-Auto) a signalizuje se blikáním. Se zapnutím běží čerpadlo 1 minutu. Pokud se hladina vody během 1 minuty nesníží, čerpadlo se vypne.

Na displeji se zobrazí chybové hlášení P1 - P2 - P3.

M ek BRX2 a a e ed :
B e k be BRX2 e a e ===)
a BRX2 (b ik _ _ _).

PROVOZ

Zkušební běh a funkční zkouška

1. Q e e i /c/k .
2. Q e e e ka k a ak - b/.
3. P e j e a/e/ a a/, k j e i dikaci e /.
4. Na e a h adi a /.
5. ad e a e a d/ . Se j e h° e i/c/k e .
6. P k/ å e h adi a ak° e - dej e ad b d a /, a a/ e/ /.
7. i/c/ ak j e k e a - /.
8. N k ika i a i e /k i ek j e a h , a ak b/.

Automatický provoz

A ick je k/ h - a/e/. K e "A ika". l eg - a i b d /e/ h adi a/ a/° ad a de a ka a i - h i. P ° ad a c i 300) je i dik e e di .

POZOR! P i ji å e k a/k ad l a/ ba) k/ b k a/ k a ik i k ce , ab å e ad /b a je e i e a i a/ k d j a . P h d e / b b ed i° i - /c/k e .

Vypnutí

K bk /å a a e d ice "0" , ° ad je / a/ . P a a/e/ je d e j a e k a/ .

P a a a h d/c/jed k eb ° ad a a/ /(ej e ici "0", d ji e/ a/ ° e / k.

Inspekce

P ach / /b / be å i je a/ ka d k/b / d j e ick k j a/ e/ /, ° e a je ek b/.

ÚDRŽBA

D °a je e j d h d e a - e /EN 12056-4.

P aji / j a be å i Va eh a/e/ V k d °a je e a/ k j h .

h a/e/ a å e/ fek i/ a i j k/b j d db /ci i e a ech 3 k/ d ik k/f e, 6 k/ j e k/ ch d - ech /ce b a 12 k/ b di ch d - ech.

P ed ka d a ac/ h e / ° k a/e/ a abe å e, ab a/e/ e h ji k b a - j d a/ /.

S jk a k hadice ek - j e a echa ick a che ick k e /. P k e ° i e k é - b/ k ej/b k a.

D °a je e i h j d j d ed - j/c/b ce:

1. K j a/ e f h e - d / k/ a/e/a a k a .
2. U ede / h , k j a ehk i ch d , ad e/ a - k a / .
3. Q e e /a ° i / b a i - k k j a h ak e (ka k).
4. V° i / ad a abe j ed - je k ° i, k j a j h k a a e/ .

   O ebe h a .

5. K j a eje, ad d / eb a eje k d je k di ici ej k a).
6. V° i / j k h e (ad e - b e d e eci /ch ada), a . d a / k .
7. K j a a k j h e,
8. Ka d k ch / a/e/ d .
9. K j a e ek ick ° i a/e/ . /d/ - c/ jed ka jak ak je be h b , k d je ak ak d ak j h , je jej a ide k j a a - . K e edej e i a/e/ be a/ / a

POUŽITIE

Za iade ia c i a ě ž a ie fek ž i/ a e a je ie, aj e a k kcie LGA a h dia a ě ž a ie d ad ch d a ie a i , ak aj d ž cej a k ej d b k i e a i.

Nž e b a a e a i ž k 2 d h ca a a ajd h ie 7 d /.

Riade ie a e a je, a e je ch ž e i iekaj cej de d a IP 44.

P i i a ž cii d a ed i a / a / d a e ia ť a iade ie iada k ch- a ice EMC 2014/30/EU a je h d e ie d ž c ed/ a ž já- ej ej e ek ickej ie e. P i je / a ie e ie ž ci ie e h d i a ž ja a h k a- h a f ž a je d a k / éb a ° / a ed a d - e .

P i / a / a iade / a ia d ia a ž / d ž k , ed i , ak aj ie a é ia, ak a .

- P ě ž acie a iade ia a d ad d e d d e ie d a e k (a . E e EN 12050 a 12056)
- Z ia a ie / k a ch a iade / (a . Ne ec VDE 0100)
- Be ě a ac iedk (a . Ne ec Be SichV a BGR 500)
- Be ě ech ick ch a iade iach d ad ch d (a . Ne ec GUV-V C5, GUV-R 104, GUV-R 126)
- E ek ick a iade ia a e ž d k - iedk (a . Ne ec GUV-V A3)
- Och a a ed ch EN 60079-0, EN 60079-1, EN 60079-14, EN 60079-17 a EN 1127-1

Rozsah dodávky

- ž ° ad /-a i a ah acia /- ba e / k
- e kcia DN 150 / DN 100 e c i 500 a 1000
- e ě ž bj/ ka e e a ie (c i 1200 e a ick je ia hadic j- k)
- j acia ba e å ede ie
- e a ick je ie hadic i jka i e å ede ie
- a acie e e ie/-a e ° e ž - ° ad a eb (a / / k DN 50
- é ť ac/ a e i ž e ž
- ž k a ka e å ede ie (c - i 300, 500, 1000 a 1200)
- iade ie (ie c i 300)

Prevádzkový režim: D(k)40(32.5r)841lzu(55 pz.(v-4)13(y)1a)0)1n((v7.2(d)TJ0(32.5r)8413-4)13(y)17.2(d)42(d)0)5(EMC /Span <Lang (sk)/MCID 8224 >BDC BT/T12 1 Tf

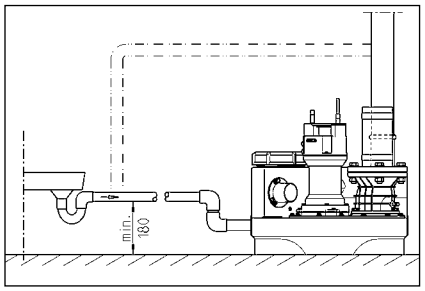

ELEKTRICKÉ PRIPOJENIE

E ek ick ž ce a e ad e, ž- ke a eb iade ie k ž- a e db e ek ik .

ed ka d ž c iah j e ie- ž ž iade ia a abe - e, ab i b e h i ji iade ia k a .

POZOR! Sie ž ikd e d d ! ad ž ik ž da e ie k ch ž a k de ia .

j je eb d ia a a - (a . EN), ed i ecific e k aji (a . VDE), ak aj ed i ie - ch e ž d k a e e ek ickej ie e.

D ia aj e e ž d k a ie i - k)!

Z iade ia aj h adi a ie, k e ad e ž i e d a d , e e . e. P a ie a d a h a h iade ia ig a i je, e d k k ej che, aj ke je e ech d .

Ak je e ad i a ia e, e a ed ç e a i ia. ed d- ž e i ch a i iah ie ž ž ka, e e a i ak e ad ch ad a i e a e. ia e h ž e ie ch a e .

Zariadenia v striedavom prúde

Z iade ie a ie ji e d ž k i - a a ej d a ed i , k ž a ach ž- d a chej ie i ad ť - h de ia a je i e ž 16 A a) i k .

Zariadenia v trojfázovom prúde

e e ek ick je ie e ž acieh iade ia je eb a ž a 5 ž CEE i a a d a ed i , k ž a ach ž d a chej ie i ad ť h de ia (3/N/PE 230/400 V).

POZOR! Ak eb ade i k e iade- ie a i e a i k a eb a a ch ak e i ik C.

Montáž riadenia (nie compli 300)

Riade ie e ž d j e e ch ch ie - iach ad ť h de ia a k b ia aj e d a e . Riade ie b d b e , ab b ked k - ek k a k . V k ž hk ch á k de a ž da iade ie i i .

Spínacie hladiny

Za acie a acie b d d b a- a e e a d d k k h iade ia.

P ki b e i i i k , ak e a ac b d defi a a (ie c i 300), e e b i ak ad e h d j k cha .

I ⌊a ⌊ ⌊ e ⌊ ⌊ /k⌊ ⌊ e d ⌊ k U
- a 40. E ek ick ⌊ k⌊ h je ábe e ⌊ F1.

Z ⌊ k ⌊ e ⌊ e ie BRX2 a a e
a ed ⌊ e:
⌊ e e ⌊ ajž k be BRX2
(a e e ===)
⌊ ⌊ a ⌊ e BRX2
(b ikaj ca _ _ _)

PREVÁDZKA

Skúšobná prevádzka a funkčná skúška

1. O ⌊ e i iaci k a ž i.
2. O ⌊ e ⌊ å ⌊ / ⌊ a ⌊ å ⌊ e-
de /.
3. Z iade ie ⌊ ⌊ j e a a ie, d ⌊ e
⌊ ka ⌊ a e ed f .
4. N ⌊ a ť e a ⌊ a / ad h adi⌊ .
5. ⌊ ad a ⌊ a e a ⌊ ž d i ž-
⌊ ⌊ a ie ⌊ j e ce i iaci ⌊ .
6. P a ž k h adi ⌊ h ⌊ / a ia ad ih j e
⌊ a ⌊ k⌊ ad a / ac/ b d, k ⌊ a
⌊ ⌊ / ⌊ a ⌊ iade ie.
7. ⌊ i iaci ⌊ ⌊ ⌊ a ⌊ e k ⌊ a e-
e / .
8. Na ž k ade ⌊ iac ⌊ ch ⌊ / ac/ch c k ⌊
⌊ k ⌊ j e e ⌊ ž ⌊ e, ⌊ a ⌊ a
⌊ b/.

Automatická prevádzka

A ⌊ a ick ž ⌊ e ž d ka je ⌊ ž ⌊ ⌊ e-
ž d k⌊ ⌊ iade ia. Na ⌊ a ⌊ / k /-
k ⌊ ⌊ / å ⌊ ie ⌊ d ⌊ h ⌊ ⌊ a ika.
P ⌊ ⌊ ed /c ⌊ ⌊ i eg ⌊ a h h adi ⌊ h
⌊ / a ia a ° ⌊ ad ⌊ d ⌊ edaj c ⌊ a⌊
k ⌊ a i ⌊ ž ⌊ i ⌊ / a a ⌊ / a. P e ž d -
ka ° ⌊ ad a ⌊ i c ⌊ i 300 ⌊ ⌊ a e ⌊ a
⌊ e ž d ⌊) je i dik ⌊ a ž e e ⌊ ⌊ e ⌊
di d⌊ .

POZOR! P i ⌊ ⌊ i ° e ⌊ e k ch ⌊ / k ⌊ ch
⌊ ⌊ ž ch (a ⌊ . ⌊ ⌊ a ie ba a) je ⌊ -
⌊ eb ⌊ ⌊ å ⌊ / ⌊ ⌊ a ⌊ i ⌊ ⌊ ia , ab
⌊ ⌊ ⌊ ž ⌊ acie ⌊ iade ie aj ⌊ a ej ⌊ ac -
⌊ a ⌊ ⌊ ž ej ⌊ / acej ⌊ e ž d ke (iad
⌊ ⌊ a ⌊ ch d i ak ⌊ ik ž ebe ⌊ ⌊ e ⌊ ⌊ e-
⌊ ia ia ⌊ ⌊ a ° ⌊ ad a).

Ručná prevádzka

K /k ⌊ ⌊ / å ⌊ ⌊ e d ⌊ h ⌊ ° e.
⌊ ⌊ ad ⌊ a ⌊ a⌊ je ⌊ ⌊ a ej ⌊ e ž d ke
e ž ⌊ i e d h adi ⌊ ad ⌊ ej ⌊ d . Od ⌊ -
⌊ a ie b ⌊ e ⌊ a b ⌊ ⌊ ⌊ a ce ° i-
⌊ iaci ⌊ ⌊ .

Zastavenie

K /k ⌊ ⌊ / å ⌊ ⌊ e d ⌊ h 0 , ° ⌊ -

Vh d ž j , ab . ik k b , a d b a e ž a ed h e ž a ad 0,2 a k / ed k a .

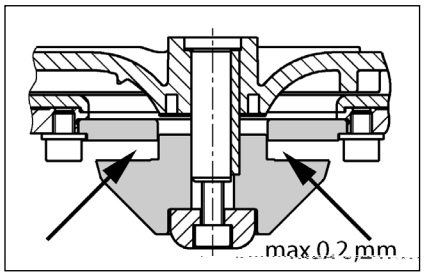

Nastavenie reznej vôle

(P g / e b e° ad ž h e k e).

1. Re h ab j e k ž k b ea a k j ce ž k k b e h a .

2. Z eb / å ib k e h a / c a ž k b a e b / å i b ka e h .

3. Re h ab j e a h e ea e j iah j e k k ž h a k ac/ e 8 N).

4. Sk j e ahk ž ch d h e h a aa e a b aj e (a . 0,2).

Ak je e ž a e e ž eb / ie k , k / a d ž i (a ia / c a ž k ka. M ia a ak a ž k k 1 4.

MALÁ POMOC PRI PORUCHÁCH

Zariadenie sa nerozbehne

- Sk j e ie ž a ie, i k a b ž d ch ž î . Ch b i k a- h á e i ka i h á k e i h d a i. P i ak a e k j e / b i aj e db h eek ik a eb ž d i ž ka / ck ' e i .
- Je ch b ž i e ž k e e ž h ž e - i ka 2 A e a ž b e iadiaci a f - ž h 230/12V, ch a a h a 230 V db ie da h b ž d . Ch b ž e i ka a ie ah adi e h ak e a h d .
- P k de ie ž b (d ede ie, i - e k ie k a e i bca
- B k a e a ž k e / a ie = a h e a ž å b / k , h e' i iaci k a d - ž ť e b k a ie.

Zariadenie sa nerozbehne, hlásenie poplachu

- Te k a i / h a d ji b ia- de ie b e ejeb k a ° ad = a- h e ž å b / k i b ž d j e ž d , iah j e ie ž ž ° k , de j e ad a ec° ad a a d ž ť e b k a- ie.

Znížený čerpací výkon

- P å i i å ede / ie je e e
- ha e i å e ede ie = b e ž ch j e i å e ede ié
- ha ž e ž k a ka = a h e ž å b i c i 300 b ž d j e i å e ede ie) a ° i j e e ž k a k
- ha e i a ie° ad a = ° i j e e - b ad hadi ° ad - ž d a k b j - e h .

Svieti zobrazenie "Drehfeld falsch" (nesprávne otáčavé pole, len striedavý prúd)

- Ne b ž ed ie ž ch f ž a eb ch ba f ž a, b e k a a eb ch baj ci k ° ad a = b a a ie ž ej b jk d- b e ek ik k .

Svieti zobrazenie "Störung Pumpe (porucha čerpadla, nie compli 300)

- Na ch a ° ad a je ž i ch a- / å b i ad k b ž de, k i ° ad e b i e a e / a eb e ek- b ickej ch be k h a. Te a k ž ° - e b ž i ž ab a° ad e jeh b eag a / ž ied d b e ž d k . Iba e ek ik k e h i iadia jed- k b e a b / å ..

Svieti zobrazenie "Hochwasser" (vysoký stav vody, nie compli 300)

- S a d ž i je b / ie k e k ed a ° h ad a aa eb ad k e- h b / k = d ž ť e b ad ž e cha- ia ° ad e a eb i å e ede / b . i e i b / k.

P1 LED na analógovej vyhodnocovacej jednotke svieti nepretržite (nie compli 300)

- P e ž a h cha ž a k h adi = a- aj e ž ka / ck ' e i
- V ž d i a e ach ž d a iad a k ž da = d ej e ch d .
- I f k ž cia: K ž ke ' ie e ie ° ad- / ie je h ch ž kcia.

Čerpadlo „chlípe“ a nevypne sa (nie compli 300)

- V / ac/ b d ba iade ia a ach ž d a b / ie / k =

i i j e b i e e ť acie k ž a k h adi i ed a be ej ž d i. O a j i ž a / k d a a a k e / ac/ b d a a j i ie. Sk k k e e j iah j e. D iah j ie / acej h adi a b i d e a / b a / ha j / k P2 LED.

POZOR! P ad e a e a k / a a- a j i ž aj a / acia h adi a b i N a- e ie a / acej h adi).

BIZTONSÁGI UTASÍTÁSOK

VIGYÁZAT!

A személyzet szakképesítése

Biztonságtudatos munkavégzés

Biztonsági utasítások az üzemeltető/kezelő számára

Biztonsági utasítások szereléshez, ellenőrzéshez és karbantartáshoz

Engedély nélküli változtatások és pótalkatrész gyártás

Nem engedélyezett üzemmódok

Balesetmegelőzési utasítások

ALKALMAZÁS

A c ag ak ag ž ba k c i fek ž iaki- e k LGA ei i g ž i e e e de ke ek aka a ak ae ekb i ž kb ž a e / aa i a k ž eg eke ba a a h ž ba ž i e i ek kie e e.

A ž k e a ha k a i 2 H2O aga ž gba fe jebb 7 a id ba- ig.

A e ž k akegfee e e / de- e ha ž a e a e egfe e a 2014/30/EU EMC ž e de- ie ž ai ak aka a h ž ba ž ba ha ž a a i ž ž a e ž h ž a c a ha a. Eg i c e be aj aga fe gi a f ž h a e de ke ai h ž a c ag ak- ag ž e e ege e fe a ke ž a.

A be e de ha ž a a ž a e i i e ek, e ž k, aa- i a he iha ag k beg ž a k ee . I e ek dž :

- Se / e e be e de ek e ek e ek e ek ek / e e e . E ž ba a EN 12050 a 12056 ab ž k)
- Ki fe g be e de ek fe ž ž a . N e ž gba a VDE 0100)
- Bi ž g e kae k- k . N e ž gba a Be SichV a BGR 500)
- Se / ech ikai be e de ek bi ž ga . N e ž gba a GUV-V C5, GUV-R 104, GUV-R 126)
- E ek e be e de ek e ie k- k . N e ž gba a GUV-V A3)
- R bba ž de e EN 60079-0, EN 60079-1, EN 60079-14, EN 60079-17 EN 1127-1

A kiszállítás tartalma

- T ž a ž ka) / bi i c a be e e he .
- Re k ž e e DN 150 / DN 100 a c i 500 1000 ž a
- Fe h ha c k a e he (a c i 1200 e ea ik c ag ak- k bi i c ekke)
- C ag ak k i a a e e khe
- E a ik c ag ak bi i c ekke a- e e khe
- D g / (ek) a k i e e b ž a h ,ag a, ž bbi DN 50 be e ek- he
- R g / a ag a kh
- Vi ac a e e a e e khe (c i 300, 500, 1000 1200)
- Ve (c i 300 e e e)

Üzemmód: S3 aka e e g, ž d a . ada ka

BEÉPÍTÉS

A e e be e de bi fe haj ž a abad ž a ke be / e i. Mi de ke e- e d ka ba a d aka e e e fe ega ž bb 60 c e, i . e aga - ka b ég ke abad hag i.

S e : A e e / e e k a g ke- e / ke e e g i.

Be e g: A be e g e e eg e - / f g ke be e e i.

N e e k: A e e g kbe a i- ac a e e e g ž bbi e / f- g ke e he e i. Ha aki ž / ž e a a a i ac a e e , akk be e a he e eg EN ab ž e i i i af- ž g ke be / e i.

A e e g ke kba ke e e g iea he ieg egha ž i a dž i i fe g.

Afe ž / ž i he / ee / he a e a

FIGYELEM! Mi de c a , e a ž a- ka e ei ek g / gy ja a i ž i- a 6 N f ga e a kka / ha ž.

A tároló összeszerelése

A be e g be f a l a k) ja e a ake ké e dek be , h g a e- e e g aa / f j a e d be be.

compli 300. A k/ž DN100 be e g g- da , ag fe i a fe eg 102 kf e , ag ž f e. A e e e ek c i ja e. R g / ea e ke ž / bi i c a ha g- ge e c a b k e- g / g e a ž abe e g e.

C a a be e de e b g / he ha ž a d ke g e a ž h , ájd ja a be e de a b g / ke g e e ¿k- ig a be e e i c e.

Raj ja fe e ž a je ek a a a g b g / eckei ž a. F ja fe a kaka g he e e be a eckekeg.

Raj ja fe e ž a je ek a a a g b g / eckei ž a. F ja fe a kaka g he e e be a eckekeg.

Minden más compli esetén T ja fe a e e- be e de a ž / bi i cc e ¿k- iga be e g i c e iga / a ki a be e de .

A e ibe DN 150 da be e e ha- ž ak, ž g e ž eg 152 ž j kf ha ž a ž la i a fe a je ci ja e a de f e ka. Z ja e e ž a a dá d be e g a e- ž e (k) ha ž a ž la ž / a be ž b a beka c ž i i g.

Felhívás: A c i 500 1000 e e a DN 150 be e g DN 100 a c -kke é , ha a e ke ed k ž e e e a / bi- i c be ké fe ha ž ž a.

H ž a eg a a / bi i c e ha - g e e c a b ka.

Raj ja fe a a ž ak g / he ké ge kaka f ja fe a ka.

He e be / a ž a fac a a e- e e a ecekke eg a ž ba.

FIGYELEM! A c a b ka c ak a ha- a h ž a ž, h g a ž e def ž- dj , e e ke e e be fe ž a e e, h g a ž ee e if g.

A c i 1200 e k kh ba be- e de e ke e a ž bbi da- ke g e e g / e d .

A szellőző összeszerelése

R g / e a j bb da fe a fe h ha c kka e de ke DN 70 e e e- ke e e e a afed e ž.

A c i 1200 e e a ž gja e a j bb fe 78 -e c c k a je e . A ž g ž ž ke ke e ek c i ja e. C a a- k a a a ž á e a i k DN 70 c a a- k a e de ke e e e ke e- e e ž a ka afed e .

A nyomóvezeték összeszerelése

A ki e g ika i ž a ee d :
1. Vi ac a e e (ha aki ž / ž ba a- a)
2. Le ž f a l a k)
3. C a ak kā i a
4. N e e kc a ak a ž aa ea - ik c a ak a e e ea eg kb kba a he ieg egha ž i a- dž i i fe g.

A DN 50 függőleges csatlakozó a vész-helyzeti elvezetéshez

E ac a ak ž k i e b ž a ha- ž a ž h ha ž a d .

N i a fe eg kf e ac c k a je .

He e efe a 58/50-e g / .

A 50 k ž k e e de ke be- e e c e a ja ž a g / ž a ž ba. A ž a ž a 50 ke eg e .

R g / e a k i e b ž a ž h ž f- he e a fa a, k e ea be c e, ajd c a ak a a a k i e b ž a e a e e e g k . A e e ke j i b- ka ke e e e g ia he ieg egha ž i a dž i i fe g.

A DN 50 vízszintes kiegészítő bemenet

A ž bbi be e e he e e e k / e c a i a fe eg kk f e. A ke- e ke e ek c i ja e.

He e efe a 58/50-e g / .

A 50 k ž k e e de ke be- e e c e a ja ž a g / ž a ž ba.

FIGYELEM! A c i 300 a da be- e e ei c a ak ag e e ke a

bb e de k e be eg . a (e ke e ž i. E a (ega ž bb 180 aga- ž gga ke e de ke e a c a a a a a fe ž ž i fe e k . A c a ak a e e- k g ž a b ž k ad dha ak á ki e e d ke e ke he . E e d e ke e dek be a be e e e ke a ága j ž g e e e i ke . A e e k c a ak a ha a ž- e he .

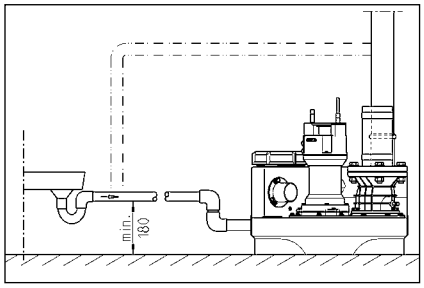

ELEKTROMOS CSATLAKOZTATÁS

A ž , a k ek , ag a e ki ž ag e ek ech ikai áke bb ge he kž a - ka .

Mi de e kž a k egke - d e e h a ki a bb e de c a ak j a hž a b bi - a, h g a ž e ek ž a e he- e he fe g a ž.

FIGYELEM! A hž a i c a ak ha e he e e be! A e e ege e be a (a kh kh e e he .

A i de k e ž ka . EN), a ž g ecifi e ž ka . VDE), a a- i a he i e ž hž a e e e i ek e ž ai be ke a a i.

g e je a e i fe g be a ž a (ž d a ž b ž)!

A bb e de ek i ka c a e de ke - ek, e ek a ž a (ž ž f gg e be-, i . eka c j k. A be e ia - ž a je i, ha a k d be a a e fe . Akk i, ha a c ak ž e e i.

Ha a a ž g a fe he , a ekb c- e e ž eka c ja a . A a kž ak e hž ž a e h a ki a hž a i c a ak , i e a a a eh ž a i a beka c . K e e a - je a e d e ad.

Berendezések váltóárammal

A bb e de c ak e ž e i e e e k ek h c a ak a ha ja, e ek ž- a , a i a dž i i fe a ž ha - ak 16 A (ehe e e gge) bi ak.

Berendezések váltakozó árammal

A e e bb e de e ek c a ak - a ž ž h e ž e i e e e 5 CEE k ek ha ž ha , e ek a- , a i a dž i i fe a ž ha ak (3/N/PE 230/400V).

FIGYELEM! A bb e de e bi ž ž a ehe e e g bi k k, ag C-kb ak-

Belső riasztójelző leállítása

C ⍟ i 300 e ⍟ e ⍟ . H ⍟ a e a ⍟ ec ⍟ e e ⍟ ⍟ ⍟ ⍟ (BRX/BRX1). H g a c ⍟ ak - e ⍟ e ⍟ e , he e e fe a ⍟ ⍟ ⍟ eg k ⍟ ⍟ ⍟ ⍟ ⍟ ka ⍟ c ⍟ eg ik ka ⍟ c ⍟ a.

Külső riasztójelző (tartozék)

N i ⍟ a fe a ⍟ ⍟ ⍟ egfig e e ⍟ e e ⍟ aj- ⍟ aj ⍟ .

A "S+" ⍟ "S-" ka ⍟ c ⍟ ⍟ a ⍟ ⍟ bbi k ⍟ ⍟ ⍟ a ⍟ ⍟ ⍟ 12 VDC je ad ⍟ c ⍟ ak ⍟ ⍟ ha ⍟ a i ⍟ ⍟ 30 ⍟ A ⍟ a ⍟ fe ⍟ e e . A be ⍟ ia ⍟ je ⍟ ig ⍟ ⍟ i ⍟ ka ⍟ c ⍟ ha ja ki, ⍟ ag be.

A c ⍟ i 300 e ⍟ ⍟ ⍟ ⍟ kk ⍟ fe ⍟ ⍟ e - he ⍟ eg h ⍟ ⍟ f ⍟ gge ⍟ e ⍟ ia ⍟ . A fe ⍟ e- ⍟ e ⍟ i ⍟ a a ⍟ ⍟ eg ⍟ a ⍟ ha ⍟ a ⍟ .

Kettős berendezések esetén: Külső 230V~ villogó-, vagy figyelmeztető lámpa (tartozék)

C ⍟ ak ⍟ a ⍟ ⍟ k a 230V ⍟ ⍟ ⍟ ⍟ (⍟ a .1A) a N ⍟ 41 ka ⍟ c ⍟ ⍟ a.

He e e e i ⍟ ⍟ ⍟ ⍟ hida ⍟ ⍟ a U ka ⍟ c ⍟ a 40-e ⍟ ka ⍟ c ⍟ a. A ⍟ a ⍟ k ⍟ ⍟ a F1 bi ⍟ ⍟ ja.

A BRX2 c ⍟ ak h ⍟ d ak a a ⍟ bbiak ⍟ e- ⍟ i ⍟ ke be ⍟ ⍟ a i:
Vi g ⍟ ⍟ a ⍟ k ⍟ BRX2 (F a ⍟ ⍟ ⍟ ===)
Fig e ⍟ e ⍟ ⍟ ⍟ ⍟ a a BRX2
(Vi g ⍟ ⍟ ⍟ a ⍟ ⍟ ⍟).

ÜZEM

Próbamenet és a működés ellenőrzése

1. N i ⍟ a fe a ⍟ ⍟ ⍟ ⍟ i ⍟ ⍟ fede ⍟ .
2. N i ⍟ a fe a be ⍟ e ⍟ i- ⍟ ⍟ ⍟ ⍟ e ⍟ k- ⍟ ⍟ ⍟ f ⍟ ⍟ .
3. He e e a b ⍟ e de ⍟ ⍟ fe ⍟ ⍟ ⍟ g a ⍟ , ⍟ g e je a f ⍟ g ⍟ i ⍟ e ⍟ i ⍟ ⍟ ák kije - ⍟ ⍟ e.
4. T ⍟ e fe a ⍟ ⍟ a beka ⍟ c ⍟ ⍟ i ⍟ ig.
5. A ⍟ ⍟ a ekk ⍟ beka ⍟ c ⍟ ⍟ ⍟ i a ⍟ - ⍟ . K ⍟ e ⍟ e fig e e ⍟ ⍟ e a ⍟ ⍟ a ⍟ e e- ⍟ ⍟ a ⍟ i ⍟ ⍟ ⍟ ⍟ ⍟ .
6. A ⍟ i ⍟ ka ⍟ c ⍟ ⍟ ⍟ ⍟ e ⍟ e je ⍟ e a ⍟ a a beka ⍟ c ⍟ ⍟ i ⍟ ⍟ f ⍟ , a ⍟ ia ⍟ ki d ⍟ ⍟ ig.
7. Z ⍟ ja e i ⍟ ⍟ a ⍟ i ⍟ ⍟ ⍟ ⍟ ⍟ a fed ⍟ e ⍟ ⍟ a ⍟ ⍟ ⍟ e .
8. A ka ⍟ c ⍟ ⍟ ⍟ bb ⍟ i i ⍟ ⍟ ⍟ ⍟ ⍟ e e e - ⍟ i e a ⍟ , a ⍟ ⍟ a ⍟ ⍟ k ⍟ ⍟ a c ⍟ e- ⍟ ⍟ kek ⍟ ige ⍟ ⍟ ⍟ .

Automatikus üzem

A b ⍟ e de ⍟ ⍟ ⍟ ⍟ ⍟ ⍟ e ⍟ e ⍟ ⍟ ⍟ a ⍟ e ⍟ . Ehhe a ka ⍟ c ⍟ g ⍟ b ⍟ a ⍟ ⍟ ⍟ a ⍟ ⍟ ⍟ he ⍟ be ke ⍟ ⍟ a ia. A i ⍟ eg ⍟ ⍟ i ⍟ ka ⍟ c ⍟ ⍟ a a ⍟ ⍟ a a ⍟ ⍟ ba ⍟ ⍟ f a- d ⍟ k ⍟ i ⍟ ek ⍟ egfe e e ka ⍟ c ⍟ be ⍟ ⍟ ki. A ⍟ ⍟ a ⍟ e ⍟ ⍟ (c ⍟ i 300 ⍟ e ⍟ i ⍟ ⍟ e ⍟ e ⍟ ⍟) a ⍟ d ⍟ i ⍟ g ⍟ di da je i.

FIGYELEM! K ⍟ ⍟ ege ⍟ e ag bef ⍟ ⍟ i ⍟ e i ⍟ gek e ⍟ ⍟ ⍟ . ⍟ ede ⍟ k ⍟ ⍟ e- ⍟ ⍟ ⍟ ek ⍟) a be ⍟ e ⍟ i f ⍟ ⍟ addig ke f j a i, h g a e ⍟ e ⍟ ⍟ ke ⍟ ⍟ ⍟ bb a i ⍟ ⍟ ⍟ ka ⍟ c ⍟ ⍟ i ⍟ e ⍟ be ⍟ k ⍟ dj ⍟ (e f a ⍟ ⍟ ⍟ e ⍟ be , k ⍟ ⍟ be a ⍟ ⍟ a- ⍟ ⍟ ⍟ ⍟ he ⍟ ⍟ he ⍟).

Kézi üzem

Ka ⍟ c ⍟ ja a ka ⍟ c ⍟ g ⍟ b ⍟ ⍟ i ⍟ ⍟ ⍟ ba. A ⍟ ⍟ a ekk ⍟ a ⍟ e ⍟ ⍟ i ⍟ ⍟ f ⍟ gge ⍟ e-

A be[illegible] i[illegible] e i[illegible] g 380 c[illegible] a UC 08/2 M [illegible] 25/2 M [illegible] i[illegible] [illegible] k e[illegible] [illegible] 1000 c[illegible] a 25/2 BW[illegible] 35/2 BW [illegible] i[illegible] ee[illegible] [illegible] k e[illegible] .

A ajka[illegible] [illegible] c[illegible]ak a [illegible] egad[illegible] aj[illegible] e i- [illegible] gge[illegible] he[illegible] i fe . A ajka[illegible] a[illegible] [illegible] e a [illegible] a[illegible] k e[illegible] e e[illegible] k ha[illegible] ja.

A vágórés ellenőrzése

(C[illegible]ak [illegible]g k[illegible] eke[illegible] [illegible] k e[illegible] [illegible] - e[illegible]). E e [illegible] i e a [illegible] a f g a[illegible] ak c[illegible] a[illegible] ja[illegible] , [illegible] a a[illegible] i[illegible] a[illegible] e e[illegible] he ha[illegible] [illegible] ek[illegible] [illegible] g [illegible] c[illegible] a[illegible] k [illegible] [illegible] g[illegible] . S [illegible] k[illegible] g e[illegible] [illegible] a[illegible] a c[illegible] a[illegible] ka[illegible] .

Ha c[illegible]kke a [illegible] [illegible] i[illegible] e je[illegible] [illegible] , [illegible] ek- [illegible] ik a [illegible] e[illegible] i ajkib c[illegible] [illegible] , [illegible] ag c[illegible]kke a [illegible] g[illegible] e je[illegible] e (a[illegible] a b kk [illegible] a [illegible]), eg [illegible] ake[illegible] b[illegible] e e [illegible] i e a f[illegible] g k[illegible] k[illegible] a [illegible] g eg [illegible] g k[illegible] [illegible] . S [illegible] k[illegible] g e[illegible] c[illegible] - je e eke[illegible] a a ka[illegible] [illegible] eke[illegible] .

Eg a ka[illegible] a[illegible] [illegible] [illegible] a , [illegible] . eg h ag- [illegible] eg[illegible] g [illegible] e e[illegible] he[illegible] a [illegible] g [illegible] [illegible] [illegible] g e[illegible] é k[illegible] i [illegible] g[illegible] . A 0,2 [illegible] - [illegible] ag bb [illegible] g[illegible] [illegible] c[illegible]kke[illegible] e i ke .

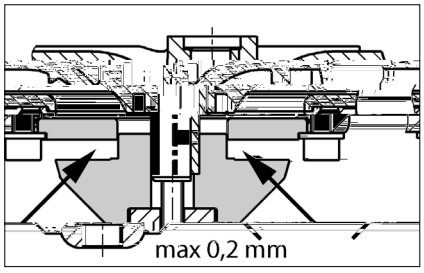

A vágórés beállítása

(C[illegible]ak [illegible]g k[illegible] eke[illegible] [illegible] k[illegible] a [illegible] a[illegible] k ik).

1. B kk ja a [illegible] g [illegible] [illegible] eg fad[illegible] abba [illegible]

202.1039 539.9[illegible] [illegible] 0021 BDC[illegible] BT[illegible] /T1_1 1 T[illegible] 0.168 T 8 3 0 8 49.6063 530.3921 T[illegible] 083)15([illegible])30(ga[illegible])5([illegible]a ki0MCID 0

INSTRUCȚIUNI DE SIGURANȚĂ

ATENȚIE!

Calificarea personalului

Lucrări orientate pe siguranță

Instrucțiuni de siguranță pentru operator/utilizator

Instrucțiuni de siguranță pentru lucrări de montaj, inspecție și întreținere

Reconstruirea arbitrară și producția de piese de schimb

Moduri de funcționare nepermise

Indicații pentru prevenirea accidentelor

UTILIZARE

Ş ă ii de o ă e o ă e ă e ă ă ii fe-
ca e fi abi e c o i ă de ă c-
ă i LGA i ă adec ă e o e ă o ă ea
a e ă ă e di ă a e ie i ă e, e ă o
ia a e ă da e a je e ă i ă ă j ž ie
afe e.

Re ă e e ă a e ă ž i o a.
ac a ei de a ž de 2 i ă ă ž de ce
ă 7 ie.

Si ă e ă de ca d ž ă e ă a , de ă e
e ă ej a o ă i a ă e i ă a ž c f IP
44.

ca i ă a ž i e ă a e ă e ă i i ž ii
ch e ă ž e, i e ă de ca d ž -
de ie ă ce i ee de e ă ă ec ie a e di ec i-
ei EMC 2014/30/EU ie ă adec ă e ă
ă ii ea a ca ic a ee a ă bic ž
de a e ă e ă e gie ee ec ic ž. ca
ă ach d ii a e ă ea i d ă ia ž a ă ei c o-
a iii d ă ia e ă ai e ă e ă e gie
ee ec ic ž de a e e ă a f o ă de
a ž e ă e, e ie ž e ia ca ă
a o ă je ci ă o ă e i ă a ai e fe-
e ă e.

ca ă i ž iii ă a ii e ă ie e ec-
ă a e egie, e ci ă ii e e ec ie ă i ae,
e ă o je e ie ă ede ie ca e, ca de e.

- ă ii de o ă e a e ă ă e e ă e ă
e a ž di ă ei i (de e.
ă a EN 12050 i 12056)
- M ă ea i ă a ii ă de ja ž e ă e
(de e. Ge a ia VDE 0100)
- Si ă a a i ij ace de ă (de e.
Ge a ia Be , SichV i BGR 500)
- Si ă a a i ă a ii e ă ice e e ă
a e ă a e (de e. Ge a ia GUV-V C5,
GUV-R 104, GUV-R 126)
- I ă a ii ec ice ic ă abie (de e.
Ge a ia GUV-V A3)
- P ă ec ia o ă i a e ei
EN 60079-0, EN 60079-1, EN 60079-14,
EN 60079-17 i EN 1127-1

Setul de livrare

- Re ă e e o o ž(e) if a ž de fi e
e e ă ad i ie
- Pie ž de e ă ie DN 150 / DN 100 e ă
c o i 500 i 1000
- M f ž ibž e ă e ă e ă (o bž i
e a ice c o i 1200 c ie e)
- Fa ž de ach da e e ă c ă ça de
de e
- o bi e ea ă ic c ie e e ă c -
ă ça de de e
- Gă ă i de i ă ă cè e e ă e o ž
o a ă a ž e o ba ž a ă ž ad i ie
DN 50
- Ma ă ia de fi e e ă ă e ă
- Ca e ž de ă e i ă e e ă c ă ça de
de e (c o i 300, 500, 1000 i 1200)
- Si ă e ă de c a d ž (c o i 300)

Mod de funcționare: ç i ă e i ă o i-
ă e ž S3, e i Da e eh .

MONTAREA

Ş a ia de o o ă e ă e ă ie o ă ž o d
i ă ă de i d idica ea ie ă abi . L g ž i
af ă a ie e e ca e ă e ă ie ă i a e i -
ă e i ă e ă e ă ie ž e i e ă o a ă de ă
de ce e ă i 60 c ž i e ă e e e ç ž ie.

Ve i ă e: C ă ça de e i ă e ă e ă ie de-
o a ă ž e ă e ac e ă e i .

Ad i ie: ad i ia di fa a e ă ă ă j e-
ă ie a e a e a ž e ă a a o ă da ž.

C ă ça de de e ă e: a e e ca e e ei de
ă e i ă e c ă ça de de e ă e ă ă ie a e-
ă ž a ž e ž e ă a ž o ă da ž. ca
ă ce ca e a de e i ă e e ă e i c ž
e de ă ă e a i a a iei, ă e ă ie o a
aic di o j i de i ă a ž c ă a ă ge ii
e i e ă e a EN.

C ă ça de de e ă e ă e ă ie de a ă ž ă
c ž e ž e a ca ž de de e ă e i e ž.

Pe ă ă e a e a ă ă i de a o b e ă e-
ă ie de a ă ei o ă e ei.

ATENȚIE! T a ă ă ă ie, ca e e e c a
fi ă ea e ie e i di i ae di h e ă e , ă
e ie ž fie ă e ă o ă e ă ă ă e a. de
ă ă ge e de 6 N .

Montajul rezervorului

chide i a di ad i ie (acce ă), e -
ă a e iedica i ă ea e ei j i ă o -
a ă i.

compli 300. De chide i ad i ia d j ž DN
100, a e a de ă ă f ž ă c adž
de ă ece 102 ă f ž ă eca ic i
deba ă a i. Fi a i fa a afe e ž de fi e
d je a ad i ie ă a ă ă ă ă ih
he ag ae.

ă ă ba ic e ă a ch ă ea i a a i-
ei a e ă ia i e i ge ii a a ia ă
fa a de fi e, ž a i ž e ă e a e ade
ad i ie.

De e a ia i ă caje e e ă di ă ie de
i gž j i, a ii ă ce i di ă ie.

A ă , fa a de fi e e a e fi ž i -
a a ia a e fi a ch a a ă ă a
ă ă ih e ă e i ă e .

Toate celelalte compli i ge ii a ia de
o o ă e ă fa a de fi e e e a de ad-
i ie ž a i ž ia i a i .

Dac ă e ă ie ă i a ž ad i ie DN 150,
a ci acea a e ă ie i ai ide chi ž a
ă caj ă f ž ă c adž de ă ece
152 ideba ă a ž. Ad i ia a da d e ă ie
chi ž a i ă de chide e(acce ă)
E i i ă de o ă e ă ie a abi j di ă .

Indicație: La c o i 500 i 1000, ad i ia
a e fi e ă ž de a DN 150 a DN 100, dac ž
o ie a afe e ž de e ç ie e ea e a ž ai
ž i fa a de fi e.

Ş ge i fe ă ă ih e he ag ae ae
fa ei de fi e.

De e a i ie e a ă ă ificii e e ă fi ea
de a e e ă i.

I ă ce i ă e ă e ă e ă ž
ă aiba i di ă i ae a ă e e ă ă i i
ă ba ife ă .

ATENȚIE! Ş ge i ă ih ie d fe ă ,
a fe é e ă e ă ž e def ă e e,
ca c ă a ei ž e ic ă ei eg a -
ej ž i.

La i a a ii e ei de c ă ç ie c o i
1200, e ă ă e fi ea ž i ă e a ă
c d ž c ă i a ă e.

Montajul ventilării

Rac da ic ă ça de e i ă e ă fa i-
bž DN 70 ea a ă e ă i ece i-
e e ea e ă i .

La c o i 1200, ži a i ă ă ea ă e ă i
78 a ă caj i deba ă a i. Rac da i
a ă c ă ça de e i ă e ă bi ea
ea ic DN 70 i ece i- e e ea e ă i .

Montajul conductei de presiune

M ă ea e fa a de ea a ă e:
1. C a ž de e i e (dac ž e ei c ž
ă de ă e)
2. Ve i de chide e (acce ă)
3. Fa ž de ach da e i
4. ach da ic ă ça de de e ă e ă bi-
ă ee a ă ic ž ide a a i- ă c ž e ž e
a ca ž de de e ă ei e ž.

Racord DN 50 vertical pentru evacuarea de urgență a apelor uzate

Ace ă ach d e ž e ă i a e ă ach da ea
ă ei o e a ă ae ă e ă ž.

De chide i ă ă a ă caj ă ă f ž ă
c adž de ă ece ideba ă a i-.

I ă ce i g ă a de i ă ă ce e 58/50.

o i ge i ea a de ad i ie- ă dia e ă e -
ă ă 50 -o i g ă a de i ă ă ce e
e e ă . Di a a fa ž de ă ă e ă -
ă ă ă e ă ie ž ž ă e 50 .

Fi a i o a a ă a ž ă e ž a ž a e-
e ă e, a fe é ž fie bi e acce ibž, c -
ec a i- ă ea a i ă ž ia ă ach da i
c ă ça de de e ă ea o ei a ă ae ă
e ă a ž. ia ici, c ă ça de de e ă e e-
ă ie de a a ž ă c ž e ž e a ca ž
de de e ă ei e ž.

Admisie suplimentară DN 50 orizontală

De chide i ca e ă a efabi ica ž e ă ad-
i ia ă i e ă ž ă he ž c ă ba ž i
deba ă a i.

I ă ce i g ă a de i ă ă ce e 58/50.

o i ge i ea a de ad i ie- ă dia e ă e -
ă ă 50 -o i g ă a de i ă ă ce e
e e ă .

ATENȚIE! C ă ç e e de ach da e de a ad-
i ii e j a e a ă ae a e c o i 300 e ă ie
de e ž e e é o ibi a a e de i a ie
ă a a ă j c de a ă e. Ace c
ă e ă ie ž aibž ce i ž i ž e de 180
o e ă ea i fe i ă ž a ii i a de
i a e. Da ă j ž ă e de a ă di c ă c-

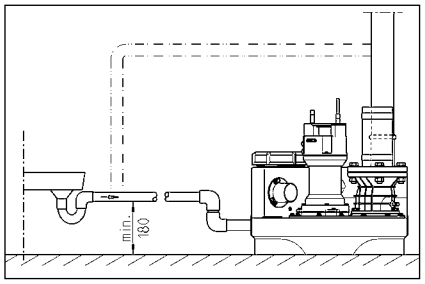

CONEXIUNE ELECTRICĂ

ATENȚIE! Toate lucrările electrice trebuie efectuate de către un electrician calificat.

Înainte de fiecare intervenție, deconectați sursa de alimentare și asigurați-vă împotriva reconectării accidentale!

ATENȚIE! Nu folosiți niciodată cablul de alimentare pentru a transporta sau a trage pompa! Păstrați cablul departe de surse de căldură, ulei și muchii ascuțite.

Nu depășiți valorile nominale (de ex. EN), precum și specificațiile (de ex. VDE), locale sau naționale privind instalațiile electrice.

Respectați tensiunea și frecvența (vezi plăcuța de fabricație)!

Instalația de împământare, siguranța și măsurarea rezistenței izolației trebuie efectuate conform normelor în vigoare pentru produse electrice, pentru a preveni accidentele sau defecțiunile.

Dacă pompa este folosită în bazine, acestea trebuie să fie dotate cu împământare suplimentară. Aceasta va preveni defecțiunile, precum și pericolul de electrocutare în cazul în care pompa este folosită în piscine sau în alte bazine cu apă în care se află persoane.

Instalații în curentul alternativ

Este obligatorie instalarea unui întrerupător diferențial (RCD) cu curent rezidual nominal de maxim 30 mA pentru circuitul electric în care este conectată pompa. Curentul nominal al siguranței nu trebuie să depășească 16 A (lent).

Instalații în curent trifazat

Pentru conectarea electrică a pompei, trebuie folosit un întrerupător diferențial conform CEE 5 și, în plus, curentul nominal al siguranței trebuie să fie de maxim 16 A (lent) (3/N/PE 230/400 V).

ATENȚIE! Cablul de alimentare nu trebuie în niciun caz scurtat, deoarece garnitura etanșă a cablului nu mai poate asigura etanșeitatea.

Montarea sistemului de comandă (în afară de compli 300)

Este necesară montarea unui întrerupător diferențial (RCD) cu curent rezidual nominal de maxim 30 mA pentru circuitul electric în care este conectată pompa. Siguranța nominală trebuie să fie de maxim 16 A (lent). Secțiunea minimă a conductorului trebuie să fie de 1,5 mm² (cupru).

Dacă pompa este folosită în bazine, acestea trebuie să fie dotate cu împământare suplimentară (bornă de 4 mm² (41) de pe partea inferioară (cupru 300 mm²). Cablul pentru dechiderea din exterior trebuie să fie de maxim 5A / 250V AC. Cablul pentru deschiderea din exterior trebuie să fie de 0,5 mm².

Nivele de conectare

Pentru a evita deteriorarea motorului, fabricantul recomandă instalarea unui releu de protecție a motorului (în afară de compli 300), de asemenea pentru a proteja pompa împotriva funcționării în gol.

Cea mai mică secțiune a conductorului (+2 mm²) pentru o lungime de maxim 4 m trebuie să fie folosită pentru a conecta releul de protecție a motorului.

Restabilirea nivelului de pornire (în afară de compli 300)

Comutatorul rotativ pentru selectarea modului de funcționare are poziția 0. Regulatorul de nivel este conectat la bornele K1 pentru a porni pompa. Distanța dintre nivelul de pornire și cel de oprire este de cca. 24 cm, cu o înălțime de ridicare de cca. 100 cm.

Verificați dacă cablul de alimentare este conectat corect! Pentru aceasta, decuplați alimentarea de la rețea și așteptați 5 minute. Apoi, conectați din nou alimentarea și porniți pompa. Dacă pompa funcționează în direcția corectă, atunci LED-ul verde de pe panoul de comandă va clipi de cca. 5 ori. Așteptați încă 5 minute înainte de a porni din nou pompa.

Instalație de alarmă

Mesajele de defecțiune pot fi transmise prin contactul fără potențial (releu) de la bornele K1 (vezi diagrama de conexiuni (LED-uri), afișaj de AD 00 până la 300). Sistemul de alarmă trebuie asigurat de către client. Secțiunea minimă a conductorului trebuie să fie de 1,5 mm² (cupru).

Dacă pompa este folosită în bazine, acestea trebuie să fie dotate cu împământare suplimentară (bornă de 4 mm² (41) de pe partea inferioară (cupru 300 mm²). Cablul pentru dechiderea din exterior trebuie să fie de maxim 5A / 250V AC. Cablul pentru deschiderea din exterior trebuie să fie de 0,5 mm².

Acumulator pentru instalația de alarmă (în afară de compli 300)

Diodele luminoase de pe panoul de comandă (LED-uri), cablul de alimentare, releul de protecție a motorului, releul de nivel și releul de alarmă sunt montate în fabrică. Pentru a evita deteriorarea motorului, releul de protecție a motorului trebuie să fie conectat. Deschideți capacul de acces pentru a monta acumulatorul. Racordați cablul acumulatorului la bornele corespunzătoare. Acestea sunt poziționate în partea inferioară a panoului de comandă. Introduceți acumulatorul în suport. Închideți capacul de acces.

Verificați dacă releul de nivel este conectat corect! Pentru aceasta, decuplați alimentarea de la rețea și așteptați 5 minute. Apoi, conectați din nou alimentarea și porniți pompa. Dacă pompa funcționează în direcția corectă, atunci LED-ul verde de pe panoul de comandă va clipi de cca. 5 ori. Așteptați încă 5 minute înainte de a porni din nou pompa.

Utilizați numai acumulatori 9V! Pericol de explozie în cazul înlocuirii incorecte!

Contorul orelor de funcționare

Orele de funcționare ale pompei pot fi afișate (afișaj de 300). Pentru aceasta, apăsați butonul de selectare a modului de funcționare timp de cca. 8 secunde până când LED-ul BSZ începe să clipească. Apăsați din nou butonul de selectare a modului de funcționare pentru a afișa, consecutiv, orele de funcționare în sute, mii și zeci de mii. Ciclul se repetă după 180 de secunde.

Oprirea buzerului intern

Pentru afișaj de 300. Scurtcircuitați contactele de semnalizare (BRX/BRX1). Pentru aceasta, folosiți un conductor de cel puțin 2 mm².

Buzer extern (accesoriu)

De chide a a e a i e i de c da .

La b ee "S+" i "S-" e ae c ea e i a ic de e ae, e i e , e a de 12 VDC c de e de a .30 A. R i e ae fie j i j aaege e.

La c i300, e ae fi a ab de e de e ca acce c de aje i a e .

La instalațiile duble: Bliț sau lumină de avertizare extern(ă) de 230 V~ (accesoriu)

C ea i a 230V (a .1A) ab a N i41.

A ea ea a i de ab a U a 40. C de e e a i h a i F1.

Reg a i BRX2, a fe :
B e BRX2 e a e ===)
 i de a e i e a BRX2
(e je _).

FUNCȚIONAREA

Funcționare de probă și verificarea funcționării

1. De chide ca a de a e .
2. De chide a adic da ca de adu ie ide e e.
3. R ii aaia b e e, e e ea i dica di ec ieié i .
4. U e e e a i e de e .
5. P ea e ea ig e e e a . M j i aja ce de e a e i ifica de a e.
6. Ridica if c ide je ce a e e de e, é di aaia de a ž dec a ea .
7. chide di ifica de a e ca a iga a.
8. P i ai e cid ide c ea e, e ifica ie ea ej a ed e i, fj ig ie i a a.

Mod automat

M a a e ei a ea a i aaiei. Pe acea a, c ga ba a a e ia "A a". P i c de je i eg a, e a e ec ea idec ea c f je ide ichid di e . I ei a e ei (a c i300 - ea eg j de ei e) e ei dica i - di i a de.

ATENȚIE! ca ca j i de adu ie e co i a de i (de e . e ea e i ei), a adi adu ie e ie e , a fe é aaia de e e ea c i e c j , cie ic de a c h e a i e ei).

Mod manual

A ce ic ga ba a a e ia "Ma a". P a ce ea de e de je de a e a e d ce ea e ifica de a e.

Oprirea

A ce ic ga ba a a e ia "0", e a e ea e . I aaia de a a edi a e de ce i e.

Pe e i de a aie i de e i e ea i e de c a d a e , e ii ai e ia "0", ci c a e i de a ec di i .

Inspecția

Pe e i e ea i h a ei ce i e, e ie e e c i a aaia ie i a e ii.

ÎNTREȚINEREA

V ec a d e ea e i c - f EN 12056-4.

Pe a gaa a i h a c j ce i e ea i aaiei e ea a , j ec a d che ea i c a de e.

 e i e ea aaiei e e a e a e i e a e i e fieca e i e a e i a e de 3 i c - a ii c e ciae, de 6 i ca e ai e fa iii a 12 i ca e i - a fa ii e.

ai e de fieca e e, c a ei ec i aaiei di i , a fe é i aaia i e a fi di e a e a e.

Ve ifica i de i ea e eca ic i chic a ec i ia c ce ei fe ibie di c c. C ce de e ih a e d je e ie .

i e i e ii, j ec a d e ea e i ea e i c i:

1. Ve ifica ie a ej a ea i de eg i c ce ea ei c j ea i aaiei ifji i .
2. Ac i ea (a ei; Ve ifica ea acce ibi i j i ea e, eg ea i b ifie ea, dac e eca .
3. De chide ea i j ea di e j i ide i h a j c a g ii e i e ; C ca i ibiei (ca e j).
4. C j ea e ei ia ei c ce ei di i e ; Ve ifica ed i i a g i.

R i a ie a ea e chii a - e j e.

5. C i c e g ea - a e - ie - chic b ea e i (dac e i j ca e j de ei).
6. C j ei e j j a e e i (a e ie, e e ec i c f ce i e e ecia e) de e . de j a ea ii.
7. Ve ifica ea j i e e i de c ea e.
8. S j ea c e j ai j a ieie a j a fieca e 2 a i.
9. Ve ifica ea i e i e ec ic a i a - a ei. Si e de c a d i i ece j e ie, i ie e ie fie i eg a a a , ia ace a e ie c a d eg a i a j ii. Pe acea a, a ci é d i a aia i e i j e , idica i f e e , é j ea de a e de a j e. , f e ie e - j a dac e e ece a. D ea ea e de e ie, i a aia e ie di i ce i e d ea ea ei ce i j de bž. he ie c i e ce ce a e ia e i e - e ia da e e e ia e.

Controlul uleiului

(Va abi ai e i a aiie 08/2, 25/2 i 35/2) Ca i e a , i ie gi e i ei h ag a , e ec i ie i e ie de e de e e e ei io e a e e c a di e . O ifid de e i de g ea ca ei de ei e ee a a e ei e i i "U ei". Pe c gã ii ca ice di ca de ei i c a i ca a ea ei- a e e ea a/ ie ec a a/ a a a de .

Dac c ie a ( ), e ie e ea ie chic b de ei. D a e 300 e de ci e, i ka. 6 i, c a idi !

Dac c ie i a i i ai e ie i, afa de ei ai e ie j i ga ka a eca ic . Pe j i a ea ca ei de ei e a e fi a, chia e - e , ee d a a i de c a a ii "DKG" i "DKG".

Înlocuirea uleiului

(Va abi ai e i a aiie ie de j 08/2, 25/2 i 35/2) Pe e - ea i h a ei ce i e, i ie ea i a d 300 de e de ci e i a chic b de ei e ie ea i a d 1000 e de ci e. ca i j ai ic de e de ci e, e ie e ea ie e ce i da e a chic b de ei.

Dac e a a a ie a ie j i e b ic ab a ie, chic b ie de ei e ie e a i e ch e j ai e.

Pe chic b ea c i i ca ei de ei, e ie ie i a d e i e 22 - 46, de e . M bi DTE 22, DTE 24, DTE 25.

Ca ̧ j ̧ ą ea de ̧ ̧ ̧ ̧ e ̧ ̧ ž ̧ ̧ ž 380 c ̧ ̧ a ̧ ̧ ̧ e e ̧ ̧ i ̧ ̧ UC 08/2 M i 25/2 M i 1000 c ̧ ̧ a ̧ ̧ ̧ e e ̧ ̧ i ̧ ̧ ee 25/2 BW i 35/2 BW.

Ca ̧ ̧ a de ̧ ei ̧ e ̧ ie ̧ ž fi ̧ ̧ ̧ ̧ ž ̧ ̧ ai ̧ ca ̧ j ̧ ą ea de ̧ ei ̧ e ̧ i ą ž. O ̧ ̧ a- ̧ ̧ ̧ e ̧ ce a di ̧ ̧ ̧ ge ̧ ea ̧ ̧ ̧ ei.

Controlul fantei

(Va abi ̧ ̧ ai ̧ e ̧ ̧ ̧ ̧ ̧ e ̧ ̧ ̧ cž ̧ ̧). ̧ ̧ ̧ ̧ i e ca ca ̧ ei ̧ ̧ ̧ ei, ̧ ̧ e ̧ ̧ i ̧ - ̧ ̧ ̧ i e de egž ̧ ̧ ž i de fi ̧ e a i ̧ ̧ a ą iei ̧ ̧ ie c ̧ ̧ ą e dacž ̧ ̧ fi ą e ̧ ̧ j ie i, a ę ie, ̧ ̧ ie ̧ ̧ ̧ ̧ e.

ca ̧ ̧ ei ̧ ̧ ̧ ̧ e ̧ ̧ e de ̧ ̧ a ̧ ̧ ̧ , g - ̧ ̧ e ̧ ai ̧ ̧ ̧ ice ̧ ̧ ç i ̧ e ̧ ̧ ̧ ei ̧ ̧ ̧ i de ̧ ž ie e ̧ cž de ̧ é ̧ e di ̧ a de b - ca ̧ e a ̧ ̧ ̧ ei) ̧ ̧ ̧ i ̧ eca i ̧ ̧ ̧ de ̧ ž - ie ̧ e ̧ ie c ̧ ̧ ą e de ̧ ̧ ecia i ̧ dacž ̧ ̧ ̧ ą e i, a ę ie, ̧ ̧ ie ̧ chi ̧ ba ̧ e.

C ̧ ̧ ̧ ̧ ̧ ̧ e ̧ e ̧ e adec ̧ ą e, de e e ̧ ̧ ̧ ̧ ̧ ž ̧ a ̧ ą ̧ ̧ e, ̧ ̧ ie ̧ ̧ ž ̧ ̧ ą ž fa ̧ a di - ̧ ̧ ̧ ̧ ̧ de ̧ ž ie ̧ e i ̧ aca de ̧ ž ie ̧ e. O fa ̧ ž de ̧ ̧ e 0,2 ̧ ̧ ̧ ̧ ̧ ie ̧ ̧ ̧ ž.

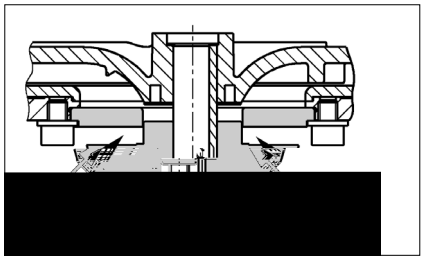

Reglarea fantei

(Va abi ̧ ̧ ai ̧ e ̧ ̧ ̧ ̧ ̧ e e ̧ ̧ ̧ cž ̧ ̧).

1. B ca ̧ i ̧ ̧ ̧ de ̧ ž ie ̧ e ̧ ̧ ̧ ca ̧ ž de e ̧ ̧ i de ̧ face ̧ i ̧ ̧ ̧ ce ̧ ̧ a ̧ ̧ ̧ ̧ gi e i ̧ ̧ i ̧ ž he ag a ž.

2. Sc ą ę i ̧ ie ̧ a de ̧ ̧ e ̧ ̧ e ̧ ̧ ̧ de ̧ ž ie- ̧ e i ai ̧ ba de ̧ ̧ ̧ ̧ e i, a ̧ i ̧ ei ̧ ̧ ̧ ce ̧ i ̧ ie ̧ a de ̧ ̧ e ̧ ̧ e ̧ ̧ ̧ de ̧ ž ie ̧ e.

购买君格的产品，一流的质量与高端的服务是并存的。

请按照安装手册进行安装，才能确保产品达到让客户满意的工作性能。

因错误安装或误操作所引起的产品损坏会影响质保。

和所有电子设备一样，该产品在断电或者出现故障的情况下将停止工作。

如果可能造成损失，应安装独立的报警系统。

根据不同应用，可安装应急发电机或备用系统。

本使用手册包含安装、操作和维护期间必须遵守的基本信息。在设备安装和投入运行之前安装人员及技术人员/操作人员都必须认真阅读手册，并将其保存在泵或设备安装位置附近以供随手查阅。不遵守安全须知可能导致保修失效。

在本手册中，安全信息由特定的符号明确标识。忽视这些信息可能会导致危险。

一般人身危险

电压警告

注意！对设备和操作人员有危险

所有操作、维修、检查和安装人员都必须具备从事这项工作的相关资质，并通读手册内容以确保充分掌握。人员的监督、能力和职责范围由运营商负责管理。如果任何人不具备必要的技能，则必须向其提供相应的指导和培训。

严格遵守本手册中的安全说明、现行国家事故预防法规以及任何内部作业、操作和安全规章。

务必遵守所有法规、本地条例和安全法规。

电力安全隐患要特别小心。

如果存在危险（如爆炸、有毒、灼热）物质泄漏，必须安全地排放，避免危及人身或环境。同时严格遵守相关法规。

作为一项基本原则，只有关闭设备时才能在设备上进行作业。如果在输送有害物质的泵或设备上作业，必须先清洁污染物。

在作业完成后，应必须立即复原所有安全和保护组件和/或将其投入使用。根据现行法规和规定，在重新启动前必须先检查其有效性。

任何改动或更改设备的操作须征得制造商的同意。为确保安全，务必使用制造商认可的 原厂 备件和附件。使用非原装零件可能会导致保修失效。

只有用于正确用途，设备才能安全运行。在任何情况下都不得超过在“ 技术数据 ”章节给出的限值。

在开始维修或维护工作前，封锁作业区并检查起吊工具是否状态良好。

不要单独作业。一定要戴好安全帽、护眼镜和安全靴，必要时系上安全带。

在进行焊接工作或使用电气装置之前，检查有无爆炸危险。

在污水处理系统中作业的人员必须接受抗体接种以免被在系统中出现的病原体感染。出于健康考虑，无论在哪里工作一定要特别注意洁净度。

确保在工作区内无任何有毒气体。

严格遵守职业健康和安全作业法规，确保随身携带一个急救箱。

在某些情况下，泵及其输送介质可能高温灼热而导致烧伤。

当设备位于爆炸性危险区域内时，适用特殊法规！

即接即用型compli污水提升泵站通过LGA认证，适合处理厕所和小便池废水以及含有常见杂质的家庭废水。

该水箱能够浸没在深度不超过2米的水中不超过7天。

控制单元不能浸水，但具有IP44防溅等级。

如果安装合格并使用得当，该控制单元符合EMC指令2014/30/EU的防护要求，适合家用并使用普通电源供电。由于抗干扰性不够，不宜采用企业高压变压器提供的工业电源。

泵的使用必须遵守有关国家法律、法规和规定，例如：

- 建筑和地面排水系统的排污装置（ 如欧洲EN12050和12056 ）
- 家庭污水和废水（ 如德国EN12056)
- 低压系统的安装（ 如德国VDE 0100 ）
- 安全和加工材料（ 如德国BetrSichV和BGR500 ）
- 污水处理系统安全（ 如德国GUV-V C5，GUV-R104和GUV-R126 ）
- 电气系统和操作资源（ 如德国GUV-V A3 ）
- 防爆标准 EN60079-0, EN60079-1, EN60079-14, EN60079-17和EN 1127-1

- 水箱，泵及进水口夹紧法兰
- 缩径接头DN150/ DN 100，用于compli 500和1000
- 通风管套管（带软管卡箍的compli 1200柔性连接管）
- 压力排水管连接法兰
- 压力排水管柔性连接管，带软管卡箍
- 手动隔膜泵或额外DN50进水口插入式密封件
- 箱体固定材料压力排水管止回阀(compli 300、500、1000和1200）
- 控制单元（非compli 300）

工作制：间歇运行S3

泵安装必须保证抗浮力和自由直立。部件周围和上方必须至少有60厘米宽或高的工作区域以方便操作或维护

通风：通风管必须高于房顶。

进水口：在水箱前面的进水口必须安装废水闸阀。

压力排水管：在压力排水管的止回阀之后必须加装一个废水闸阀。如果系统的供货范围内不包括止回阀，则必须安装EN认证的翻板式止回阀。

压力排水管必须在本地背压水位以上设置回型弯。

必须提供泵集水坑以便处理来自泵安装区域的积水。

注意！各个组件和水箱的所有固定螺栓的拧紧扭矩不得超过6 Nm。

关闭进水口（附件）处的闸阀以防止在安装过程中漏水。

compli 300：选择所需的DN100进水口，在侧面或顶部标记处使用102ø孔锯或竖锯切开进水口，然后去除边缘毛刺。使用六角螺钉将附带的夹紧法兰固定到进水口，不要拧紧。

取出设备固定支架并拧到水箱上，然后在安装了夹紧法兰的水箱上推入进水管， 并尽量让进水管深入水罐。

在地板上标记膨胀管的位置，然后钻孔并安装膨胀螺丝。

现在紧固夹紧法兰，然后使用木螺钉和垫片将设备固定到地板上。

所有其他compli型号：必须使进水管从夹紧法兰口尽量深入罐体，然后对齐。

如果使用DN150侧进水口，必须首先在标记位置处使用ø152的孔锯切开进水口，然后去除毛刺。标准进水口必须使用封闭套件（附件）封闭，并复位启动水位。

注：对于compli 500和1000，如果先在夹紧法兰安装附带的缩径接头，进水口管径可从DN150缩小至DN100

拧紧夹紧法兰上的六角螺钉

标记水箱和地板固定孔的位置，然后钻孔。

将木螺钉、垫圈和膨胀管一起插入孔内并拧紧。

注意！确保水箱不会由于螺钉拧得过紧而变形，否则可能会导致泄漏。

compli 1200设备的水箱在两侧使用两个支架加固。

使用DN70套管将通风管连接到水箱右上方，使之高于房顶。

对于compli 1200，在标记处切断右上方 ø78 mm管道并去毛刺。然后使用DN70柔性接头连接通风管，使之高于房顶。

安装以下部件到出口法兰上：

1. 止回阀（不在供货范围内时）

2. 截止阀（附件）

3. 连接法兰

4. 使用柔性接头连接压力排水管并在本地背压水位以上设置回型弯。

此进水口用于连接手动隔膜泵。

使用孔锯在标记处切开管道连接。然后去除毛刺边缘。

将插入式密封件58/50放入到位。

将外径为50毫米的进水管穿过密封件推入水箱内，到水箱底部的距离至少保持50毫米。

将手动隔膜泵固定在墙上易于检修的位置，并连接到插入式管道上，然后将压力排水管连接到手动隔膜泵。在这里，压力排水管同样必须在本地背压水位以上设置回型弯。

使用孔锯，沿预切沟槽切开进水口。去除边缘毛刺。

将插入式密封件58/50放入到位。

将外径为50毫米的进水管穿过密封件推入水箱内。

注意！连接设备侧面低水位进水口的管道必须配有一个弯头，尽可能靠近设备。这个弯头的内底到地板的高度至少为180毫米。在连接管内集结的气穴可能导致溢流问题，从而产生背压。为了防止背压，进水管必须在最高点排放空气。为此可将通风管连接到水箱的通风装置。

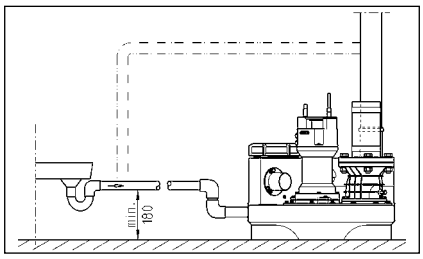

只有有资质的电工才能执行泵或控制装置的电气作业。

开展任何作业之前拔出电源插头，确保他人不会再次接通电源。

注意！切勿把电源插头置入水中！插头进水可能会造成故障和损坏。

必须遵守各种情况（如EN）适用的标准、国家法规（如德国VDE）以及本地电网运营商的规定。

注意工作电压（见铭牌）！

设备带有液位控制器，可根据水位启动和停止泵。一旦发生故障，即使只是暂时性的故障，集成式报警系统就会发出蜂鸣声

如果泵过热，电机绕组内的热敏开关会停止电机运行。在热敏开关切断系统运行后应先拔出电源插头，再排除故障。如果仍然通电，设备可能会自动重新启动。这不会产生直接的故障消息。

泵电源插座必须根据相关法规正确安装在干燥房间内高于背压水位的地方并配备至少16 A（延时型）的保险丝。

污水处理装置的电气连接需要提供一个5孔 CEE电源插座。该插座必须位于干燥房间内，高于背压水位（3/N/PE～230/400 V）。

注意！泵只能使用慢熔断保险丝或C特性自动熔丝。

控制单元只能安装在干燥房间内高于背压水位的地方，随时保持外壳封闭。安装位置必须方便检修。高湿度和结露都会损坏控制装置！

工厂针对各型号的标准进水口高度设置了启动点和关闭点。

如果使用不同的进水口高度，就必须重新定义启动点（不适用于compli 300），否则进水口可能会出现背压。

重新设置后控制单元会自动将报警（+2厘米）和（双泵型）峰值负载（+4厘米）的开关点复位。

暂时关闭系统，将手动-0-自动开关设为“ 0 ”。通过控制单元右侧的“ 模拟评估器 ”模块调节启动点。暂时取下该模块的透明盖。向集水室注水至进水口开口底部边缘。

在模拟评估器上有三盏指示灯，分别标为P1、P2和P3。应该只有P2亮起。如果P3也亮起，则必须重新调节。

转动P1下面的小调节螺钉，顺时针转动完整的一圈或两圈。然后取浮子开关，将其浸入集水室下关闭点以下，使其再次浮起。如果P3仍亮起，再次顺时针转动调节螺钉一整圈并再次浸没浮子开关。

重复该过程直到P3不再亮灯，然后逆时针往回转动调节螺钉直到P3再次亮起的确切点。至此启动点设置完毕。

故障消息采用声光两种形式发出。标准电源供电报警系统报告泵内电机的故障（红色LED，不适用于AD 00或compli 300），同时内置声音报警响起。该声音只有在排除故障或完全停用装置时才能关闭。

如果安装现场不合适使用声音报警，可以通过电路板上的无源触点（端子40和41）发出报警信号（compli 300的端子在插头内）。集中式报警的无源触点最高容量为5 A/ 250 VAC。该触点在故障排除后重新断开。

标准报警装置由电源供电，即断电就无法触发高水位报警。为了确保即使断电也能正常工作，必须使用可充电电池。打开透明盖。将电池组连接至接线夹，并使用原电缆扎带固定到PCB的预定位置（G1）处。在持续报警的情况下，电池组可向报警系统供电约1小时。

在恢复通电后，电池自动重新充电。空电池在充电约24小时后就可以投入使用，约100小时完全充满。

定期检查电池的状态！具体做法是断开设备电源，触发高水位警报。声音信号的音量在数分钟后没有明显降低迹象。电池使用寿命大约为5年。注意电池上的日期，五年后应及时予以更换。

只能使用9V可充电电池！使用干电池有爆炸危险！

控制单元可以安装选配的计时器（不适用于compli 300）。具体做法是剪短计时器的接头到约8毫米，将其插入到电路板BSZ处的4孔插座。如果再次开机后没有计时器显示，那么将计时器旋转180 °。

不适用于compli 300。拆下密封的跳线（BRX/BRX1）。为了避免跳线丢失，将它装到两针连接器的一个针脚上。

打开控制单元上的透明盖。

在端子“ S+ ”和“ S- ”上可以连接一个额定电流不超过30mA、12 VDC的额外声音信号发生器。内部报警蜂鸣器可以独立地打开或关闭。

在compli 300的情况下，可作为附件安装一个独立于主电源供电型报警装置。水箱上有一个专门的安装底座。

连接交流230V的报警灯（电流最大1A）至接线端子N和41.

一个带绝缘的线桥接在端子U~和41之间，电路将受到保险管F1的保护。

跳线BRX2设置：闪烁灯无需BRX2设置（连续===），报警灯应有BRX2位置（闪烁 (_Π_Π_）

1. 打开水箱的维护盖。

2. 打开进水口和压力排水管的截止阀。

3. 将设备接通电源，并观察旋转方向指示。

4. 注满水箱至启动水位。

5. 泵现在启动并抽空水箱。通过维护口观察泵送过程。

6. 用手慢慢抬起液位控制器的浮子，直到高于启动点并保持直到触发报警。

7. 然后使用盖子和密封件封闭维护口。

8. 通过开关运行数次，确保水箱、接头和管道不漏水。

自动运行是装置的正常运行模式。因此摇臂开关必须设为“ 自动 ”模式。泵可通过集成的液位控制器根据水箱水位来启动和关闭。泵运行时绿色LED灯亮起（在compli 300的情况下表示准备好运行）。

注意！如果过量污水流入设备（例如排空泳池时），打小进水口截止阀，直到设备可以再次正常运行，反复启动和关闭（不要连续泵送，否则可能导致泵电动机过热）。

将模式开关设为“ 手动 ”，可使泵长时间运行，不受污水水位影响。因此应通过维护口来观察泵出操作。

将模式开关设为“ 0 ”，可关闭泵，但报警系统仍保持激活状态。

在维修和维护控制装置和泵前，不要简单地将选择开关拨到“ 0 ”位置，而应该拔掉设备电源。

为了保持可靠运行，每月目视检查装置一次，包括管道连接。

我们建议您根据EN12056-4维修设备。

为确保设备长期可靠，建议您签订维修合同。

污水提升装置应由专业人员进行定期检修保养。商业楼宇的维保周期是3个月，公寓楼的维保周期是6个月，独立式住宅是12个月。

在进行任何作业之前都必须先断开泵和控制装置的电源，并采取措施以确保其不再通电。

检查电缆有无机械或化学性损坏。如有破损或扭结，予以更换。

我们建议维护工作应包括以下内容：

1. 检查连接点是否漏水，并检查设备和管件的周边区域。

2. 操作截止阀，检查它们能否轻松移动。必要时予以调节和润滑。

3. 打开并清洁翻板式止回阀；检查阀座和阀球（阀门）。

4. 清洗泵及与箱体连接管道；检查叶轮与轴承。

5. 检查润滑油。必要时加满或更换润滑油（水泵有油腔时）。

6. 清洁水箱内部（必要时或者特别要求时）；例如清除任何油脂。

7. 检查集水箱的状况

8. 每2年用水冲洗系统一次

9. 检查设备的电气部分。控制单元本身是免维护的，但如果配备了可充电电池，则应该定期检查，以确保电池状态良好。具体做法是断开设备的电源，并用手慢慢抬起液位控制器的浮子，然后保持直到触发报警。此外，必要时清洁浮子。

完成所有的维修任务后必须进行试运行，然后将设备重新投入使用。该检修必须记录在案，注明重要数据以及所有维修任务的细节。

（仅适用于08/2、25/2和35/2型号）。首先，拧开泵周围的六角螺栓或内六角螺栓，从水箱上卸下泵和叶轮的组件。油腔堵头标记为“ Ol ”。为了检查机械密封，润滑油及任何残余物必须从油腔中排出，并收集在一个干净的测量容器内。

，如果润滑油含水（乳浊液），必须更

TECHNISCHE DATEN - TECHNICAL DATA -CARACTÉRISTIQUES TECHNIQUES- TECHNISCHE GEGEVENS - DATI TECNICI - DANE TECHNICZNE - TECHNICKÉ ÚDAJE - TECHNICKÉ ÚDAJE - MŰSZAKI ADATOK -DATE TEHNICE - 技术指标

compli 100

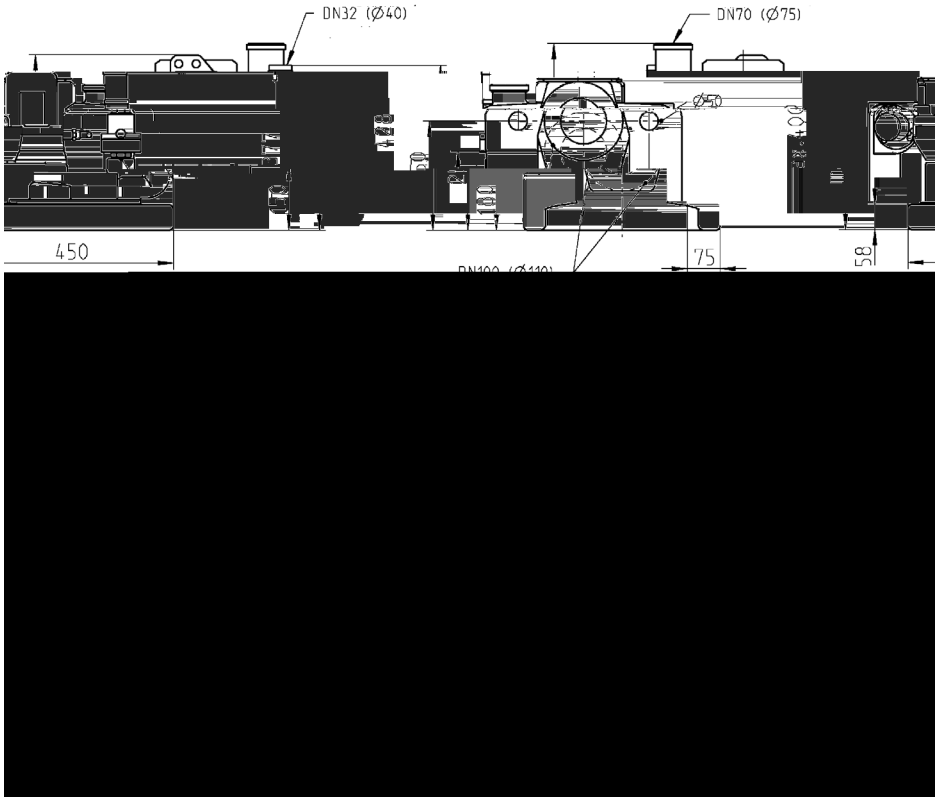

compli 300

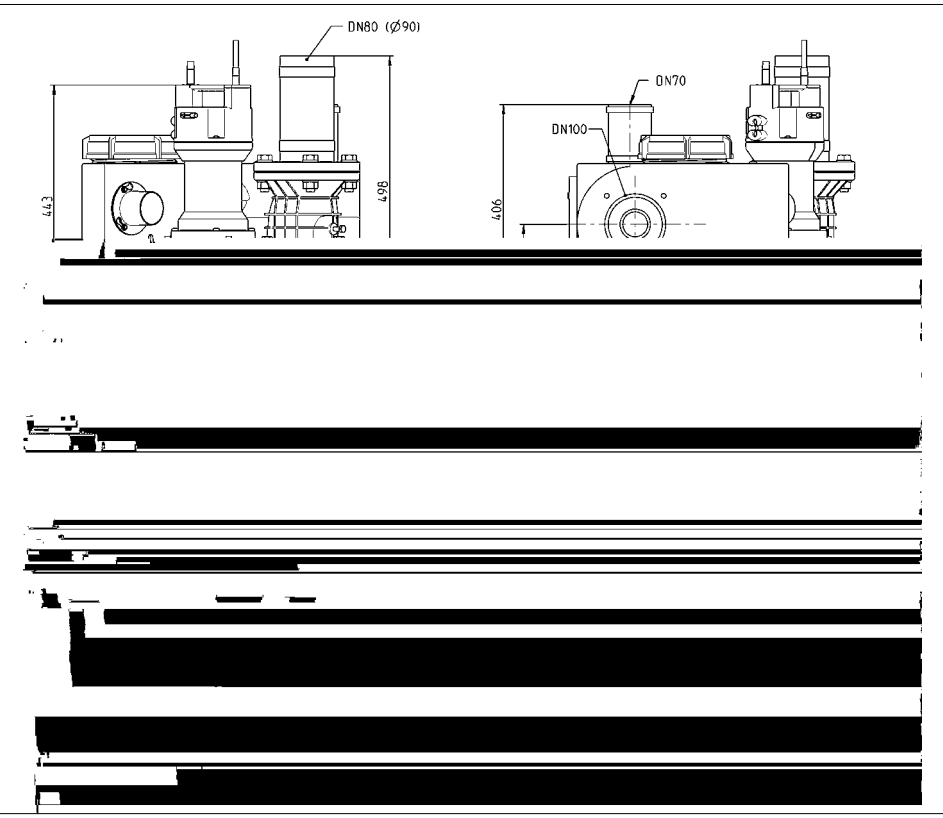

compli 400

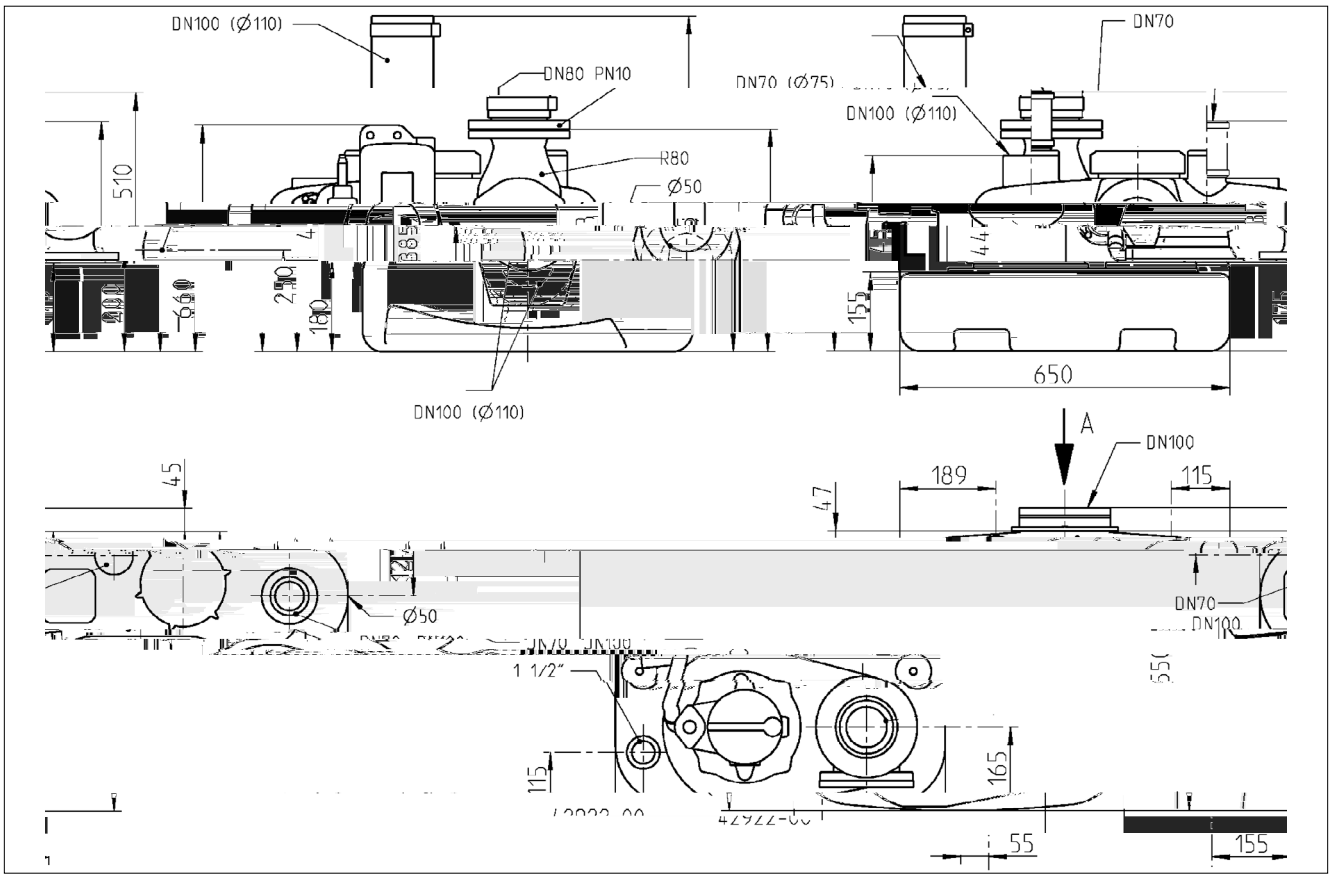

compli 500

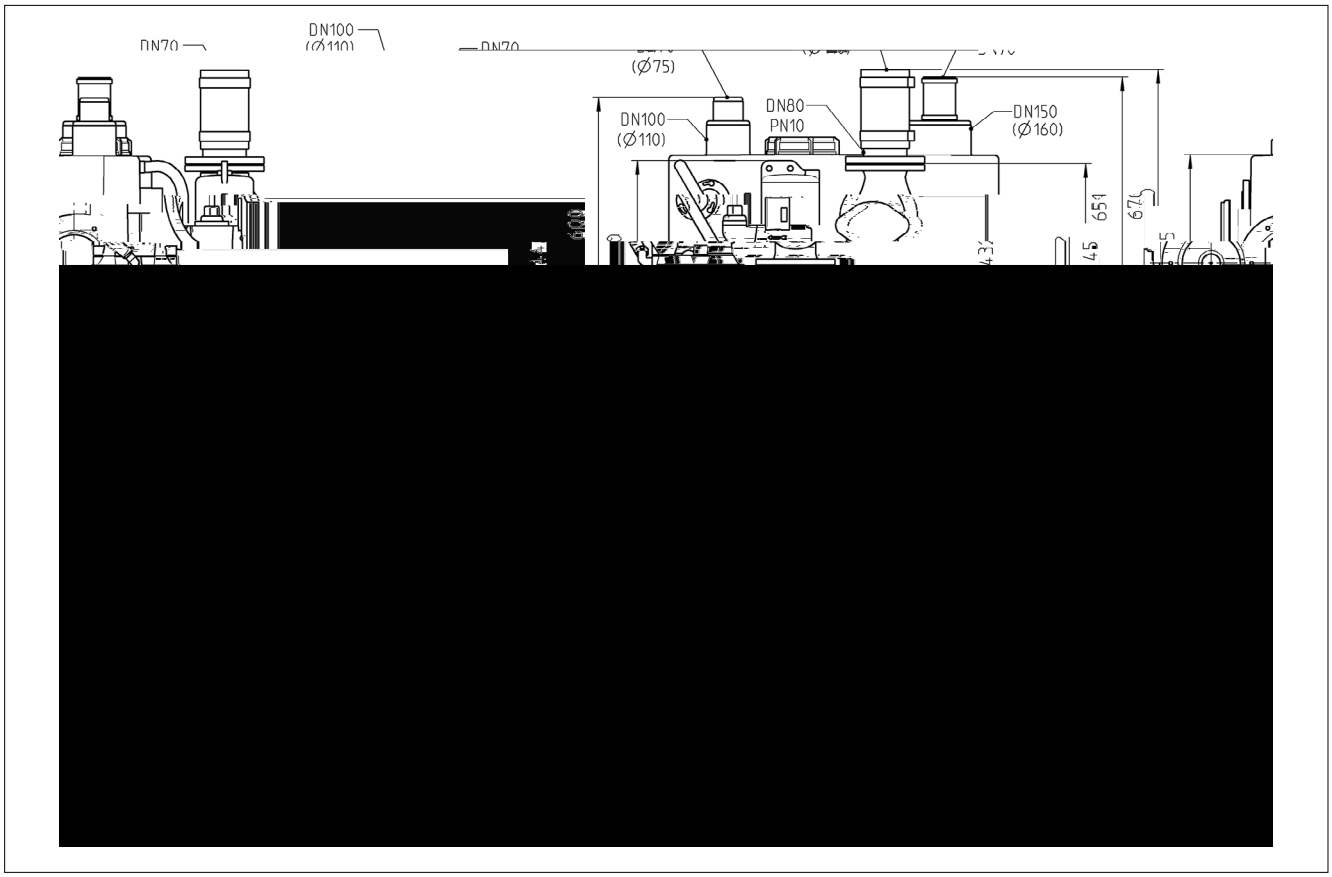

compli 500 M

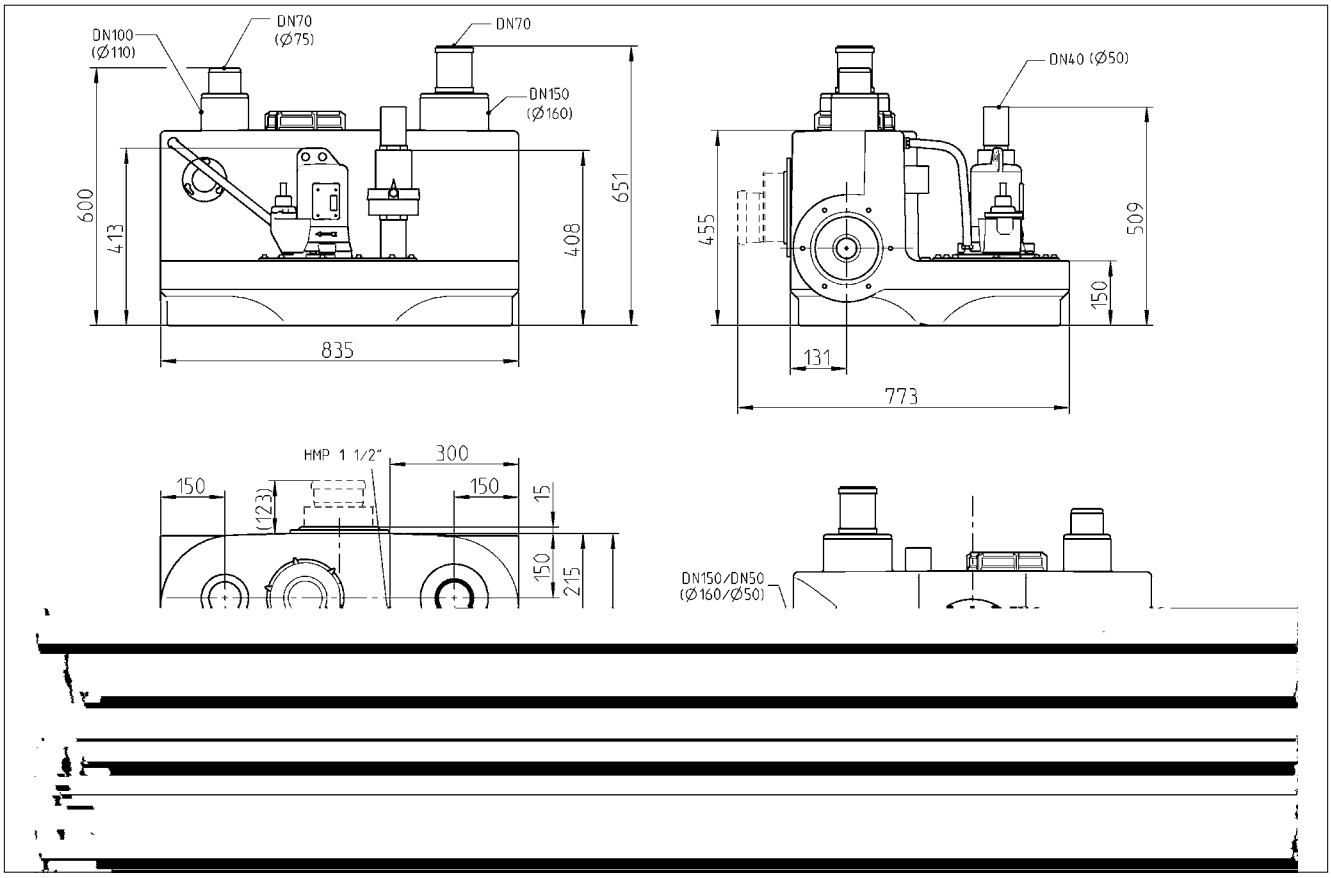

compli 1000

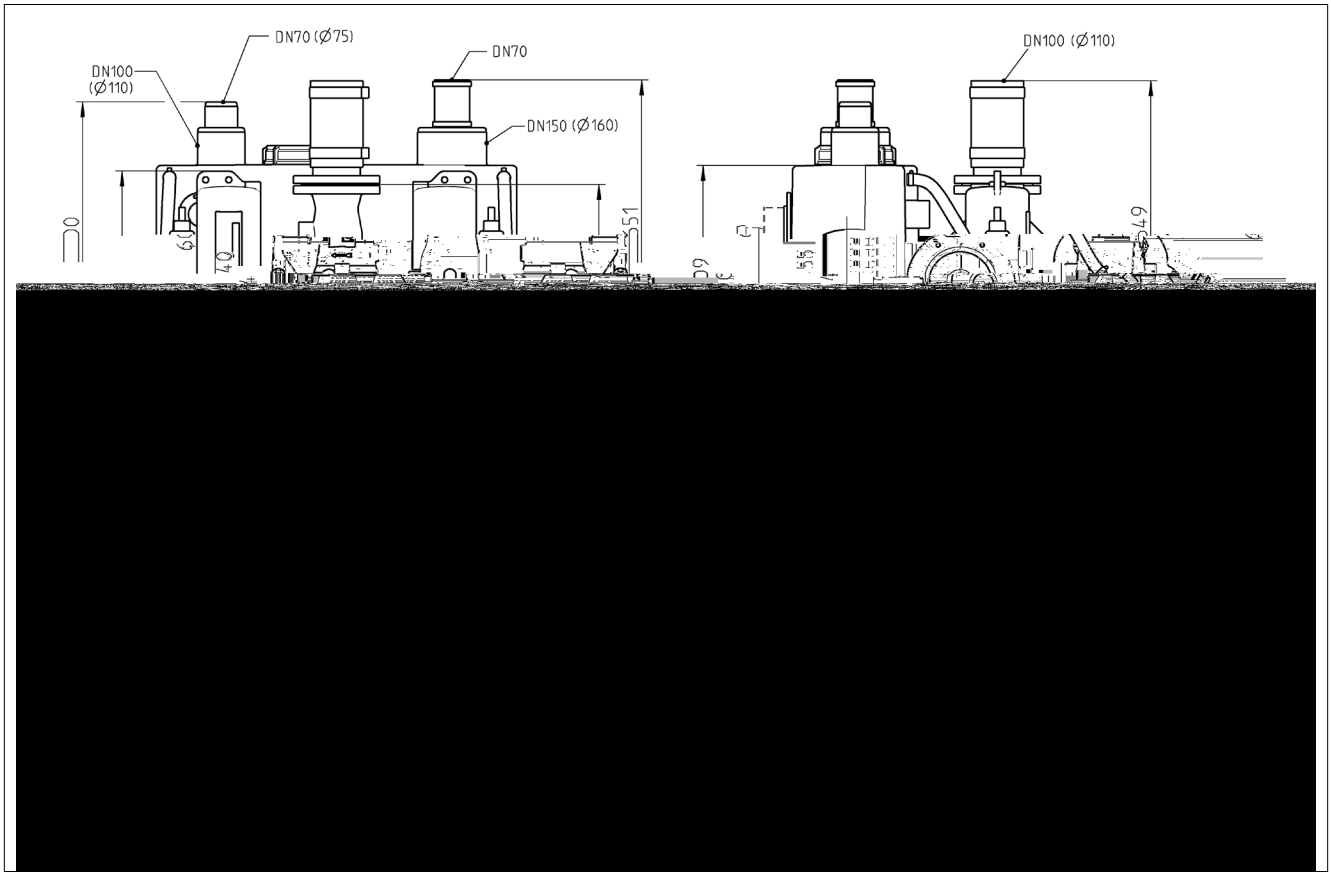

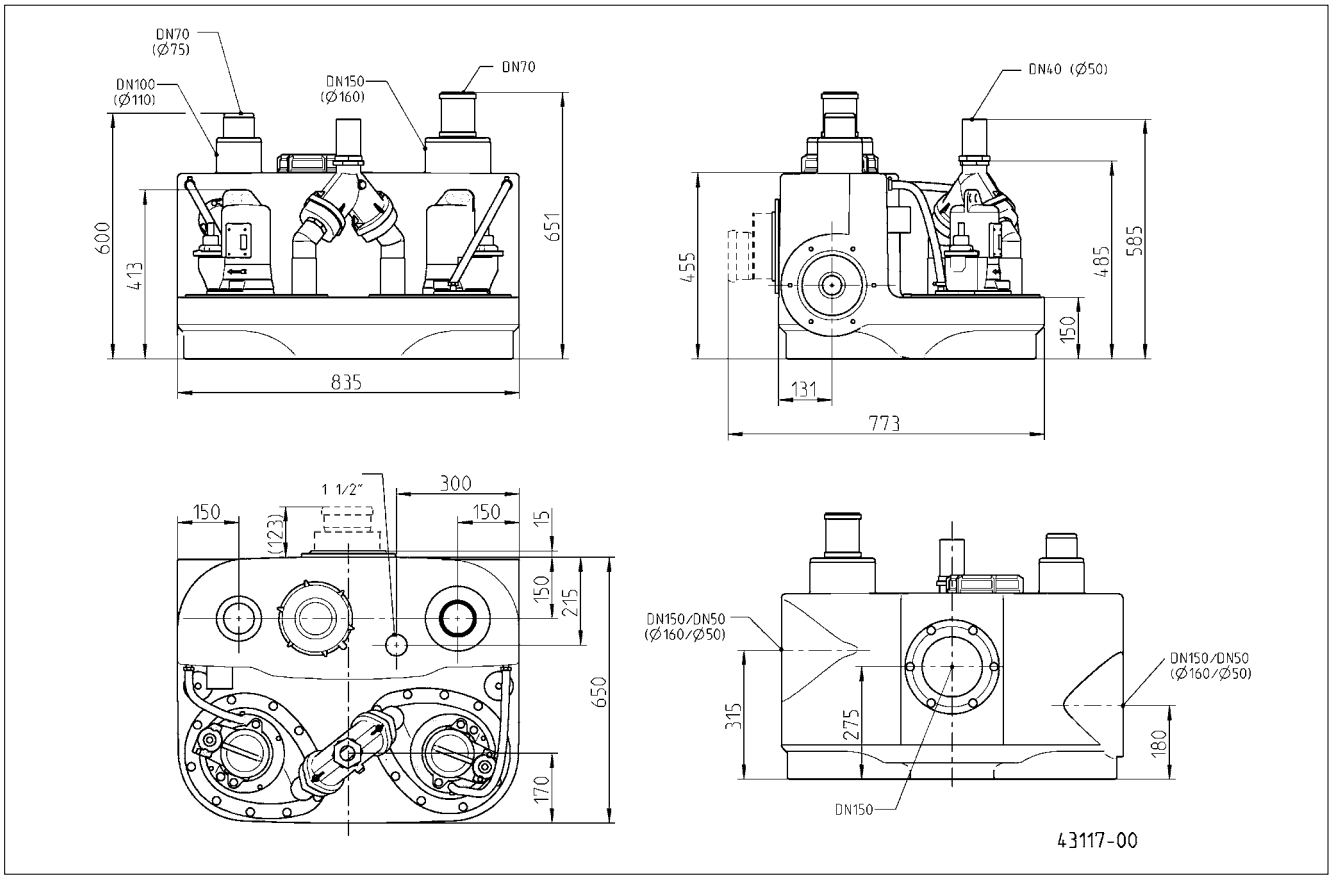
DN70
(Ø75)
DN100
(Ø110)
DN150
(Ø160)
DN70
600
413
651
835
DN40 (Ø50)
455
485
585
150
131
773
1 1/2"
300
150
(123)
150
15
150
215
650
170
DN150/DN50
(Ø160/Ø50)
315
275
180
DN150/DN50
(Ø160/Ø50)
DN150
43117-00

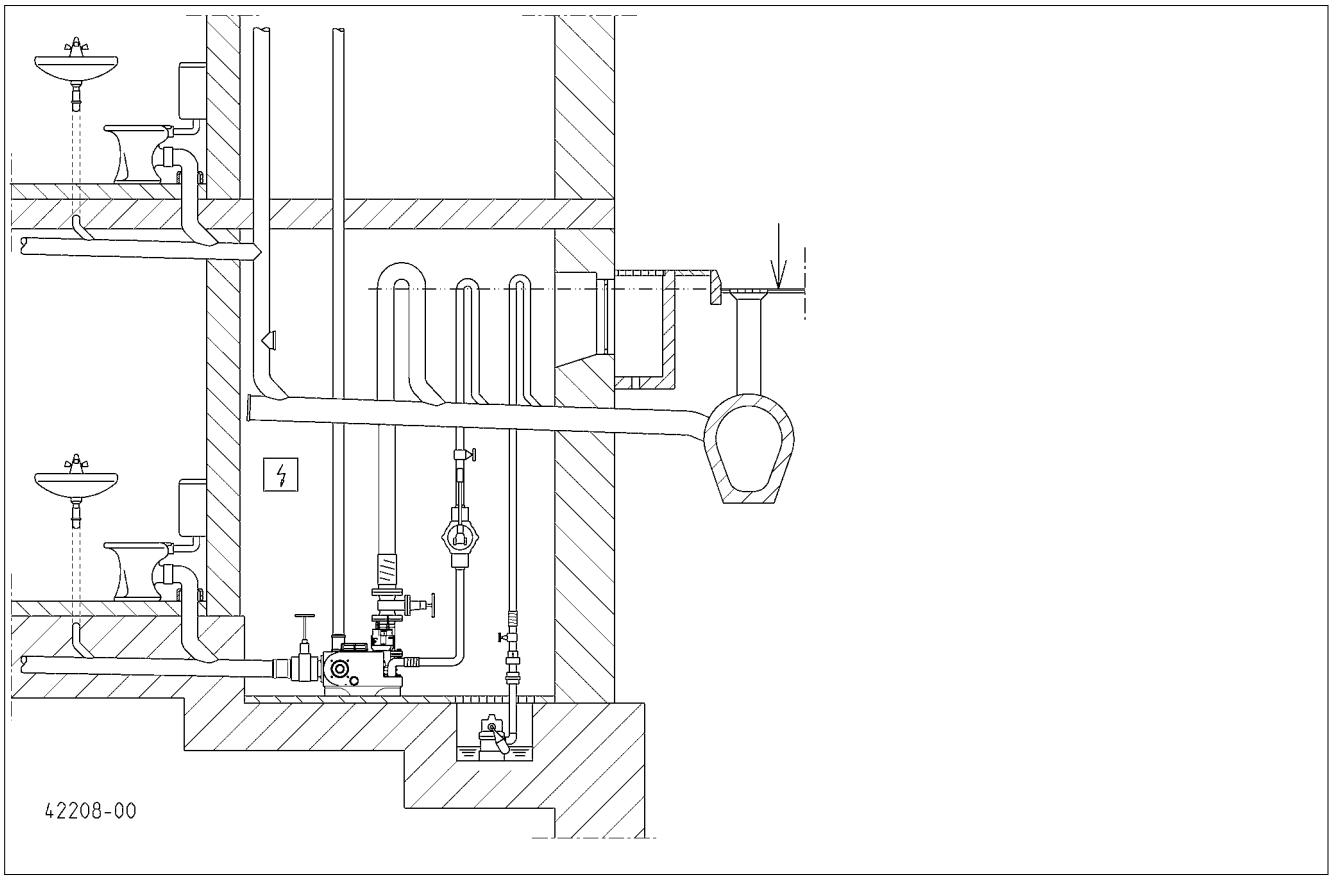
42208-00

		... 300 E	... 400 E	... 1010 BWE	... 400
	[kg]	29	55	118	56
	PN 10	DN 80	DN 80	DN 80	DN 80
	[ ]	50	70	70	70
	S3*	10 %	25 %	25 %	30 %
P1	[kW]	1,37	1,55	1,55	1,25
P2	[kW]	0,98	1,10	1,10	0,87
U	[V]	1/N/PE 230	1/N/PE 230	1/N/PE 230	3/N/PE 400
f	[H]	50	50	50	50
I	[A]	6,0	7,1	7,1	2,2
	[i $^{-1}$]	2700	1428	1428	1390
			AD 69 ECP	BD 610 ECP	AD 00 P

		... 510/4 BW ... 1010/4 BW ... 1210/4 BW	... 515/4 BW ... 1015/4 BW ... 1215/4 BW	... 525/4 BW ... 1025/4 BW ... 1225/4 BW	... 525/2 BW ... 1025/2 BW ... 1225/2 BW	... 535/2 BW ... 1035/2 BW ... 1235/2 BW
	[kg]	66/118/118/145	66/118/118/145	66/118/118/145	68/120/122/149	72/125/131/158
	PN 10	DN 80	DN 80	DN 80	DN 80	DN 80
	[ ]	70	70	70	70	70
	S3*	45 %	30 %	15 %	25 %	25 %
P1	[kW]	1,3	2,2	3,0	3,3	4,8
P2	[kW]	1,0	1,7	2,2	2,6	4,0
U	[V]	3/N/PE 400	3/N/PE 400	3/N/PE 400	3/N/PE 400	3/N/PE 400
f	[H]	50	50	50	50	50
I	[A]	2,8	3,9	5,1	5,4	7,8
	[i $^{-1}$]	1451	1405	1363	2807	2857
		AD 25 P / BD 25 P	AD 46 P / BD 46 P	AD 46 P / BD 46 P	AD 46 P / BD 46 P	AD 610 P / BD 610 P

		... 108/2 ME ... 508/2 ME ... 1008/2 ME	... 108/2 M ... 508/2 M ... 1008/2 M	... 120/2 M ... 520/2 M ... 1020/2 M
	[kg]	42/50/77	41/49/75	43/51/79
	PN 10	DN 32/40/40	DN 32/40/40	DN 32/40/40
	[ ]	7	7	7
	S3*	10 %	35 %	25 %
P1	[kW]	1,70	1,65	2,30
P2	[kW]	1,14	1,24	1,85
U	[V]	1/N/PE 230	3/N/PE 400	3/N/PE 400
f	[H]	50	50	50
I	[A]	7,5	2,8	3,9
	[i $^{-1}$]	2584	2674	2860
		AD 08/2 MEP	AD 00 P / BD 00 P	AD 46 P / BD 46 P

* E a e f 40%: 4 i . a d 6 i e (C c e a i 10 i .);
E e i : 40%: 4 i . di i a e + 6 i . di a (a de cic 10 i .)
P k ad 40%: 4 i . a 6 i . e ka (ac h c 10 i .)
4 c e c 6 c e (cik id 10 c)

E e e: 40% = 4 i de ice 6 i de e (e j 10 i)
P k ad 40%: 4 i ac i 6 i (C a c 10 i);
P k ad 40%: 4 i e d ka a 6 i e ka (d ba a ia c 10 i);
E e 40%: 4 i ç i a e i 6 i ž (i a i 10 i)

Leistung - Performance - Puissances - Capaciteit - Prestazioni - Wydajności i moce - Výkony - Výkony - Teljesítmény - Capacități - 性能参数

H [m]	1	2	3	4	5	6	7	8	9	10	11	12	13	14	15	16	17
c i 300 E	30	29	28	24	22	19	15							**Q [m³/h]**			
c i 400 E	48	40	33	27	20	13											
c i 1010 BWE	52	44	37	29	22	13											
c i 400	48	40	33	27	20	13											
... 10/4 BW	52	44	37	29	22	13											
... 15/4 BW	69	62	56	49	42	36	27	19									
... 25/4 BW					56	49	42	32	22	13							
... 25/2 BW	69	64	58	52	47	42	37	33	28	23	20	14	8	1			
... 35/2 BW	85	80	75	71	66	62	57	54	50	47	44	39	36	33	30	26	21
... 08/2 ME		17		16		14		12		9		7		4			
... 08/2 M		17		16		14		12		9		7		4			
... 20/2 M								16		14		12		10		8	

compli 300

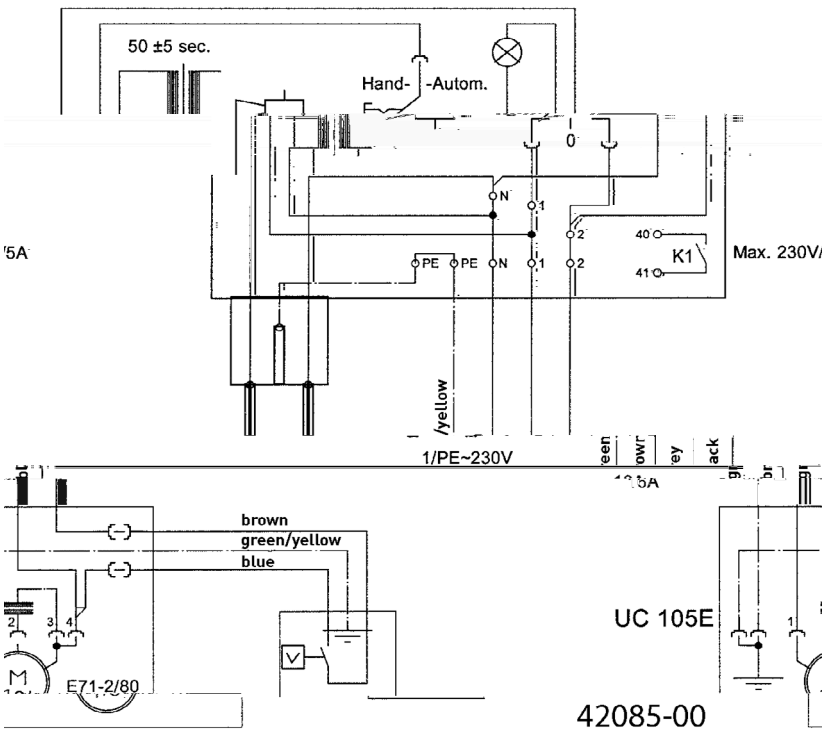

AD 69 ECP

Ei e a age - Si g e ̧ j - U j de c ̧ ̧ a de P ̧ e ̧ ̧ e - Rege a ̧ a ee e ke ̧ dige i ̧ a a ie - C ̧ a d ̧ i g - S ̧ e ik i - ̧ a acji jed ̧ ̧ ej - ̧ /d/c/ jed ̧ ka jed ̧ ch ̧ a / e / - Riade ie ̧ a ̧ ̧ h ̧ iade ia - Eg edi be e de ̧ ̧ e ̧ je - Si ̧ e ̧ de c ̧ a dž i ̧ a a ie i di ̧ a ž - 单泵系统

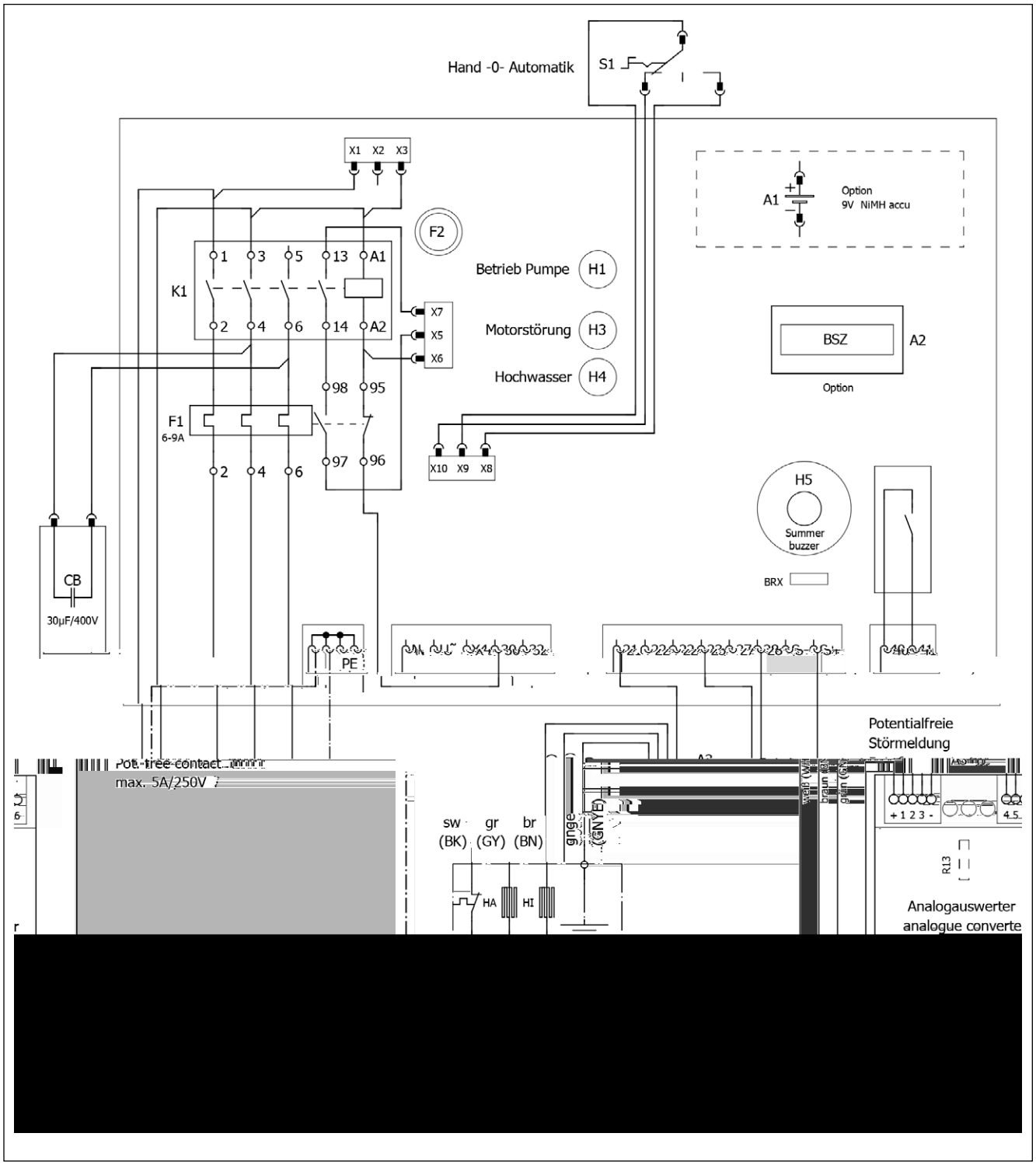

AD 08/2 MEP

Ei e a age - Si ge j - U de c a de P e e - Rege a a ee e ke dige i a ie - C a d i g -S ik i a acji jed ej /d/c/jed ka jed ch a/e/ - Riade ie a a h iade ia - Eg edi be e de je - Si e de c a d i a ie i di a ž - 单泵系统

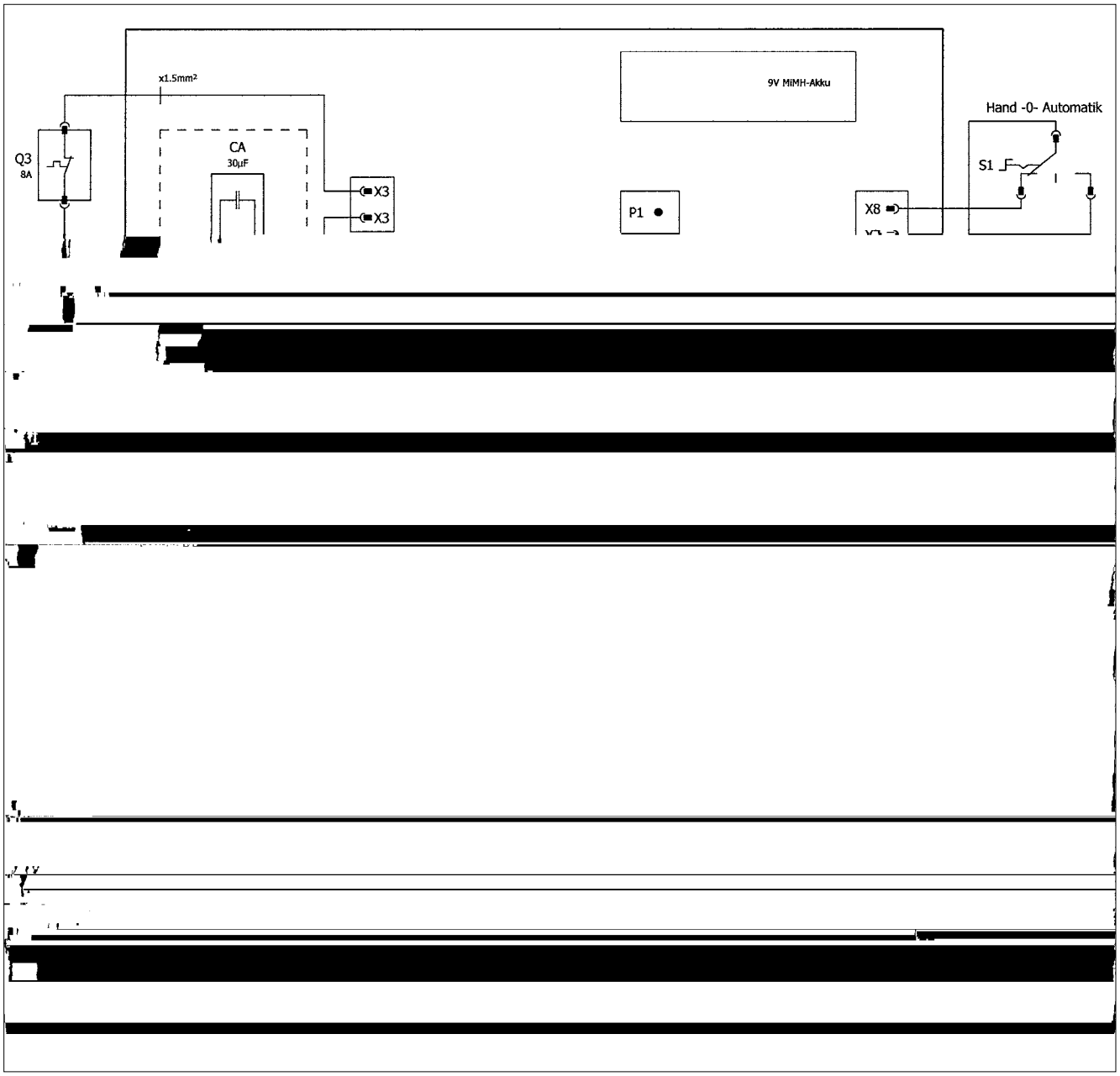

AD ... P

Ei e a age - Si g ɛ i - U i de c ɪ ɪ a de P ɜ e ɪ ɪ e - C ɪ a d i g - Rege aɑ ɩ a ee e ke ɪ dige i ɜ a ɑ ie - S ɛ ik i ɜ a acji jed ɔ ɪ ɔ ej - ˇ /d/c/jed ka jed ɑ ch a / e / - Riade ie ɑ ɪ ɜ a h ɑ iade ia - Eg edi bɛ e de ɑ ɩ e ɑ je - Si ɜ e ɪ de c ɪ a dˇ i ɜ a ɑ ie i di ɩ ɑ aˇ - 单泵系统

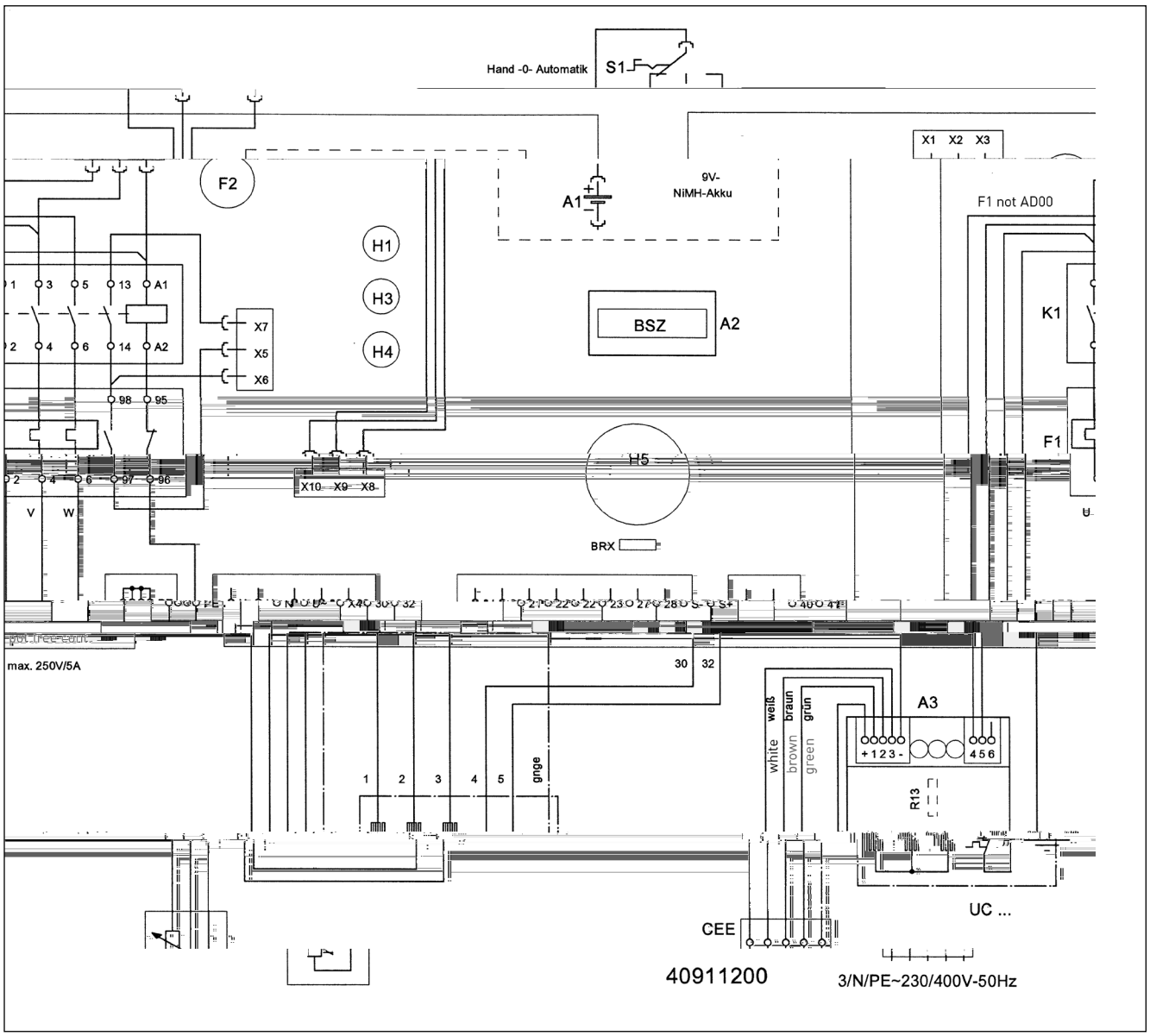

BD 610 ECP - compli 1008/2 ME

D e a age - D e j - C a d d i U j de c a de P e d b e - Rege a a ee d bbe e i a a ie - C a d d i - S e ik i a acji d e ej - /d/c/jed ká d ji a / e / - Riade ie d ji h a iade ia - Ke be e de - Si e de c a dž i a a ie d bž - 双泵系统

BD 610 ECP - compli 1010/4 BWE

D[illegible]e a age - [illegible] - U [illegible] de c [illegible] a de P [illegible] e d[illegible] b e - C [illegible] a d d [illegible] i - Rege a[illegible] a ee [illegible] bbe e i [illegible] a [illegible] ie - S[illegible] ik i [illegible] a acji d[illegible] ej - [illegible] /d/c/ jed [illegible] ka d[illegible] ji [illegible] a [illegible] / e / - Riade ie d[illegible] ji [illegible] h [illegible] iade ia - Ke[illegible] [illegible] be e de [illegible] - Si[illegible] e[illegible] de c [illegible] a dž i [illegible] a [illegible] ie [illegible] bž - 双泵系统

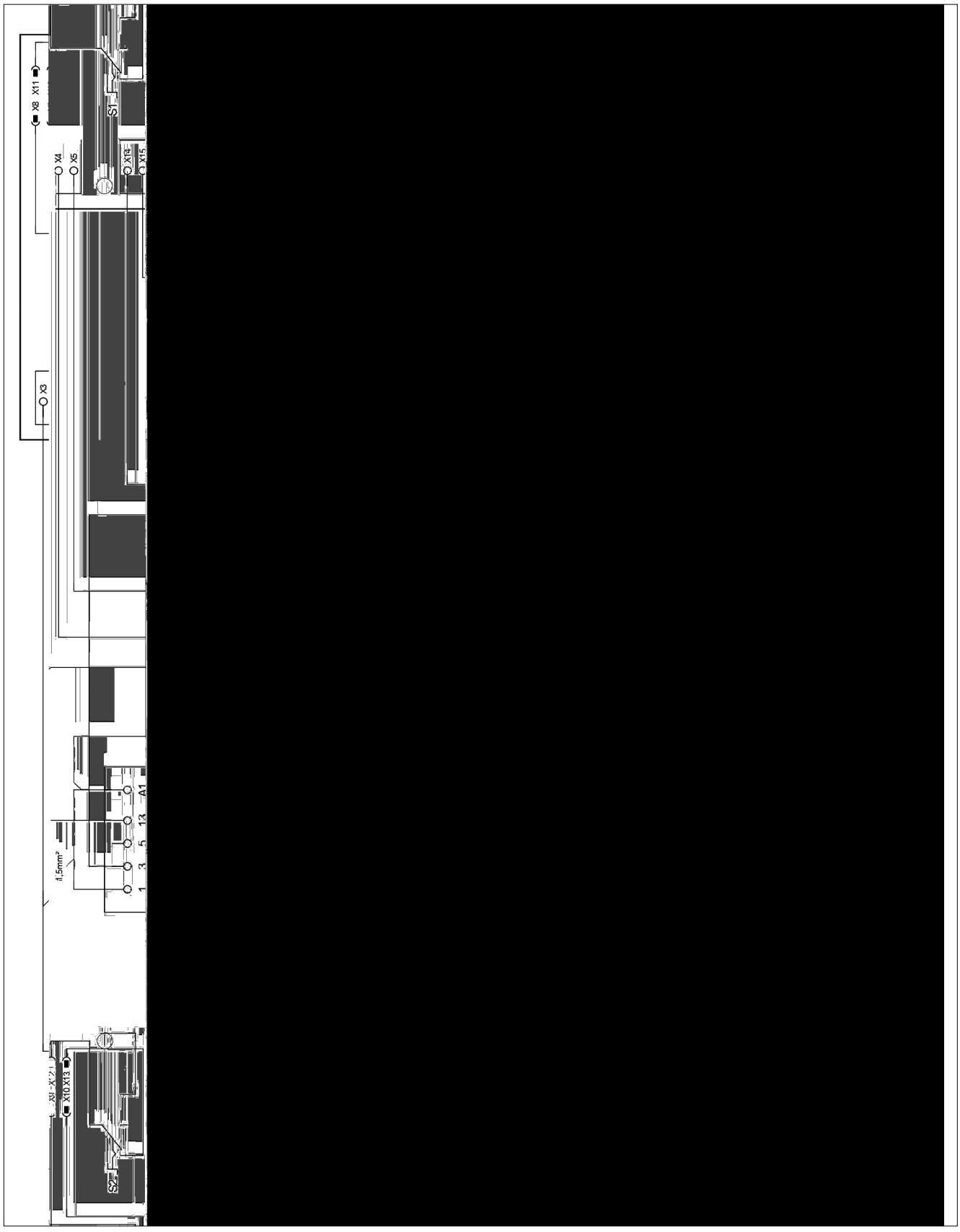

BD ... P

D[illegible]e a age - [illegible] - U [illegible] de c [illegible] a de P [illegible] e d[illegible] b e - C [illegible] a d d[illegible] i - Rege a[illegible] a ee [illegible] bbe e i [illegible] a [illegible] ie - S[illegible] ik i [illegible] a acji d[illegible] ej - [illegible] /d/c/ jed [illegible] ka d[illegible] [illegible] a [illegible] / e / - Riade ie d[illegible] [illegible] h [illegible] iade ia - Ke[illegible] [illegible] be e de[illegible] - Si[illegible] e[illegible] de c [illegible] a d[illegible] i [illegible] a [illegible] ie [illegible] b[illegible] - 双泵系统

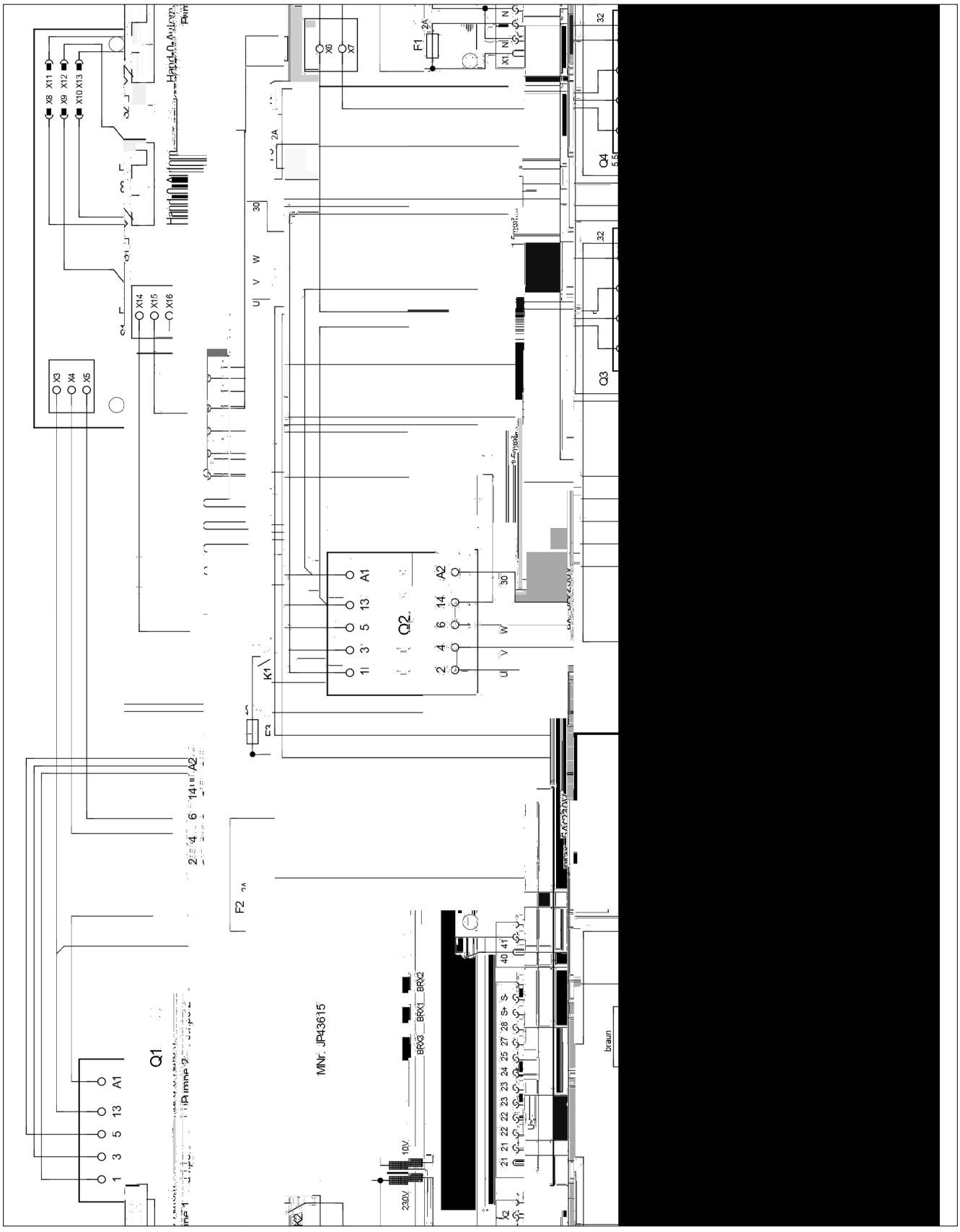

CE 0197

JUNG PUMPEN GmbH - Industriestr. 4-6 33803 Steinhagen, Germany

13

452.12.1509 - 453.12.1509

EN 12050-1:2001
Fäkalienhebeanlage

c-tec i 108/2 ME (JP09347/5)
c-tec i 108/2 M (JP09346/5)
c-tec i 120/2 M (JP09877/5)
c-tec i 300 E (JP09496/0)

c-tec i 400 E (JP09770/5)
c-tec i 400 (JP00637/9)
c-tec i 400 E (JP09324/5)
c-tec i 400 (JP09322/9)

c-tec i 510/4 BW (JP09191/1)
c-tec i 525/2 BW (JP09194/1)
c-tec i 515/4 BW (JP09192/1)
c-tec i 535/2 BW (JP09195/1)
c-tec i 525/4 BW (JP09193/1)
c-tec i 508/2 ME (JP43128/0)
c-tec i 508/2 M (JP43129/0)
c-tec i 520/2 M (JP43130/0)

c-tec i 1010/4 BWE (JP09273/2)
c-tec i 1025/2 BW (JP09461/1)
c-tec i 1010/4 BW (JP09829/5)
c-tec i 1035/2 BW (JP09462/1)
c-tec i 1015/4 BW (JP09830/5)
c-tec i 1008/2 ME (JP43131/0)
c-tec i 1025/4 BW (JP09831/5)
c-tec i 1008/2 M (JP43132/0)

CE 0197

JUNG PUMPEN GmbH - Industrie. 4-6 33803 Steinhagen, Germany

13

452.12.1509 - 453.12.1509

EN 12050-1:2001
Station de relevage pour effluents contenant des matières fécales

compact 108/2 ME (JP09347/5)	compact 108/2 M (JP09346/5)
compact 120/2 M (JP09877/5)	
compact 300 E (JP09496/0)	
compact 400 E (JP09770/5)	compact 400 (JP00637/9)
compact 400 E (JP09324/5)	compact 400 (JP09322/9)
compact 510/4 BW (JP09191/1)	compact 525/2 BW (JP09194/1)
compact 515/4 BW (JP09192/1)	compact 535/2 BW (JP09195/1)
compact 525/4 BW (JP09193/1)	compact 508/2 ME (JP43128/0)
compact 508/2 M (JP43129/0)	compact 520/2 M (JP43130/0)
compact 1010/4 BWE (JP09273/2)	compact 1025/2 BW (JP09461/1)
compact 1010/4 BW (JP09829/5)	compact 1035/2 BW (JP09462/1)
compact 1015/4 BW (JP09830/5)	compact 1008/2 ME (JP43131/0)
compact 1025/4 BW (JP09831/5)	compact 1008/2 M (JP43132/0)
compact 1020/2 M (JP43133/0)	
compact 1210/4 BW (JP09168/2)	compact 1225/2 BW (JP09171/2)
compact 1215/4 BW (JP09169/2)	compact 1235/2 BW (JP09172/2)
compact 1225/4 BW (JP09170/2)	

Conforme aux exigences de la directive européenne de la famille des produits de construction -de la directive européenne-

R° ACTION AU FEU	NPD
° TANCH° IT° L EAU, ° TANCH° IT° L AIR	
- Entrée	Aucune performance déterminée
- Sortie	Aucune performance déterminée
EFFICACIT° (PERFORMANCE DE RELEVAGE)	
- Refoulement de la pompe	Aucune performance déterminée
- Raccordement	Aucune performance déterminée
- Diverses installations de commande	Aucune performance déterminée
- Dispositif d'alarme	Aucune performance déterminée
- Passage libre de la pompe	Aucune performance déterminée
- Volume de la pompe	Aucune performance déterminée
R° SISTANCE M° CANIQUE	
- Caractéristiques de charge statique et dynamique - couvercles et plaques de recouvrement	NPD
- Stabilité structurelle couvercles et plaques de recouvrement	Aucune performance déterminée
NIVEAU SONORE	≤ 70 dB(A)
R° SISTANCE	
- de la stabilité structurelle	Aucune performance déterminée
- de la résistance au feu	Aucune performance déterminée
- de la perméabilité à l'air	Aucune performance déterminée
SUBSTANCES DANGEREUSES	NPD

CE 0197

JUNG PUMPEN G bH - I d ie . 4-6 33803 S ei hage , G a

13

452.12.1509 - 453.12.1509

EN 12050-1:2001
Stazione di sollevamento per acque reflue contenenti materiale fecale

c i 108/2 ME (JP09347/5)
c i 108/2 M (JP09346/5)
c i 120/2 M (JP09877/5)
c i 300 E (JP09496/0)

c i 400 E (JP09770/5)
c i 400 (JP00637/9)
c i 400 E (JP09324/5)
c i 400 (JP09322/9)

c i 510/4 BW (JP09191/1)
c i 525/2 BW (JP09194/1)
c i 515/4 BW (JP09192/1)
c i 535/2 BW (JP09195/1)
c i 525/4 BW (JP09193/1)
c i 508/2 ME (JP43128/0)
c i 508/2 M (JP43129/0)
c i 520/2 M (JP43130/0)

c i 1010/4 BWE (JP09273/2)
c i 1025/2 BW (JP09461/1)
c i 1010/4 BW (JP09829/5)
c i 1035/2 BW (JP09462/1)
c i 1015/4 BW (JP09830/5)
c i 1008/2 ME (JP43131/0)
c i 1025/4 BW (JP09831/5)
c i 1008/2 M (JP43132/0)
c i 1020/2 M (JP43133/0)

c i 1210/4 BW (JP09168/2)
c i 1225/2 BW (JP09171/2)
c i 1215/4 BW (JP09169/2)
c i 1235/2 BW (JP09172/2)
c i 1225/4 BW (JP09170/2)

Racc a e e a e a ic di ac e e i e di a e feca i e di ac e e c e e i a e feca i a di a de i e di i ag

INFIAMMABILIT	NPD
IMPERMEABILIT , ERMETICIT ALL ARIA	
- I eabi	a a
- E e ici ag i d i	a a
EFFICACIA (CAPACIT DI SOLLEVAMENTO)	
- P aggi di a ia i idi	a a
- C ega e i a b	a a
- Mi e i i e de e i ee di e i a i e	a a
- Ve ci di c i e i i a	a a
- Pa aggi ib i i de i ia	a a
- V e i e i i	a a
RESISTENZA MECCANICA	
- Ca aci di c ic e abi a e de ba i di acc a e a di i deg i edifici	NPD
- S abi a e de ba i d acc a e a i e deg i edifici.	a a
SOGLIA DI RUMOROSIT	t 70 dB(A)
DUREVOLEZZA	
- de a abi a e	a a
- de a ca aci di e a e	a a
- de a e i e a ecca ica	a a
SOSTANZE PERICOLOSE	NPD

CE 0197

JUNG PUMPEN G bH - I d ie . 4-6 33803 S ei hage , G a

13

452.12.1509 - 453.12.1509

EN 12050-1:2001
Spildevandsløfteanlæg

c i 108/2 ME (JP09347/5)
c i 108/2 M (JP09346/5)
c i 120/2 M (JP09877/5)
c i 300 E (JP09496/0)

c i 400 E (JP09770/5)
c i 400 (JP00637/9)
c i 400 E (JP09324/5)
c i 400 (JP09322/9)

c i 510/4 BW (JP09191/1)
c i 525/2 BW (JP09194/1)
c i 515/4 BW (JP09192/1)
c i 535/2 BW (JP09195/1)
c i 525/4 BW (JP09193/1)
c i 508/2 ME (JP43128/0)
c i 508/2 M (JP43129/0)
c i 520/2 M (JP43130/0)

c i 1010/4 BWE (JP09273/2)
c i 1025/2 BW (JP09461/1)
c i 1010/4 BW (JP09829/5)
c i 1035/2 BW (JP09462/1)
c i 1015/4 BW (JP09830/5)
c i 1008/2 ME (JP43131/0)
c i 1025/4 BW (JP09831/5)
c i 1008/2 M (JP43132/0)
c i 1020/2 M (JP43133/0)

c i 1210/4 BW (JP09168/2)
c i 1225/2 BW (JP09171/2)
c i 1215/4 BW (JP09169/2)
c i 1235/2 BW (JP09172/2)
c i 1225/4 BW (JP09170/2)

Sa i g g a i k f i g af i de a d de f ka i g i de a d ed f ka i e e e i e

BRANDADF RD	NPD
VANDT THED, LUFTT THED	
- Va d hed	Be e
- L g hed	Be e
EFFEKTIVITET (L FTEVIRKNING)	
- P i g af fa e ffe	Be e
- R i i g	Be e
- Mi . f e i a i ka a	Be e
- Mi . f deha ighed	Be e
- A gge ie i i ge e ga g	Be e
- Mi . e e	Be e
MEKANISK STYRKE	
- Sa ebeh de e b ee e g k e e abi e i a e de e de f b g i g	NPD
- Sa ebeh de e b ee e g k e e abi e i a e de e i b g i g	Be e
ST JNIVEAU	t 70 dB(A)
HOLDBARHED	
- k e abi e	Be e
- f e k i g	Be e
- eka i k ke	Be e
FARLIGE SUBSTANSER	NPD

CE 0197

JUNG PUMPEN G bH - I ie . 4-6 33803 S ei hage , G a

13

452.12.1509 - 453.12.1509

EN 12050-1:2001
Fekalieuppfordringsanläggning

c i 108/2 ME (JP09347/5)
c i 108/2 M (JP09346/5)
c i 120/2 M (JP09877/5)
c i 300 E (JP09496/0)

c i 400 E (JP09770/5)
c i 400 (JP00637/9)
c i 400 E (JP09324/5)
c i 400 (JP09322/9)

c i 510/4 BW (JP09191/1)
c i 525/2 BW (JP09194/1)
c i 515/4 BW (JP09192/1)
c i 535/2 BW (JP09195/1)
c i 525/4 BW (JP09193/1)
c i 508/2 ME (JP43128/0)
c i 508/2 M (JP43129/0)
c i 520/2 M (JP43130/0)

c i 1010/4 BWE (JP09273/2)
c i 1025/2 BW (JP09461/1)
c i 1010/4 BW (JP09829/5)
c i 1035/2 BW (JP09462/1)
c i 1015/4 BW (JP09830/5)
c i 1008/2 ME (JP43131/0)
c i 1025/4 BW (JP09831/5)
c i 1008/2 M (JP43132/0)
c i 1020/2 M (JP43133/0)

c i 1210/4 BW (JP09168/2)
c i 1225/2 BW (JP09171/2)
c i 1215/4 BW (JP09169/2)
c i 1235/2 BW (JP09172/2)
c i 1225/4 BW (JP09170/2)

Sa i g ch a i k f d i g a feka ie j a e ch feka ieha ig a e ia i bakaf de i

BRAND	NPD
VATTENTÄTHET, LUFTTÄTHET	
- Va e he	G dk d
- k he	G dk d
VERKAN (UPPFORDRINGSVERKAN)	
- Ma i g a fa a e	G dk d
- R a i g	G dk d
- L g a e i a i ed i g	G dk d
- L g a f de ha ighe	G dk d
- i g a ge g i a gg i ge	G dk d
- L g a	G dk d
MEKANISK H LLFASTHET	
- B f ga ch a i g beh e a a-bi j e f a d i g a f b gg ade	NPD
- Sa i g beh e a abi j e f a d-i g a f b gg ade	G dk d
BULLERNIV	t 70 dB(A)
H LLBARHET	
- De k e a abi j e	G dk d
- f e ka	G dk d
- De eka i ka h fa he e	G dk d
FARLIGA SUBSTANSER	NPD

CE 0197

JUNG PUMPEN G bH - I ie . 4-6 33803 S ei hage , G a

13

452.12.1509 - 453.12.1509

EN 12050-1:2001
Käymäläjäteveden nostolaite

c i 108/2 ME (JP09347/5)
c i 108/2 M (JP09346/5)
c i 120/2 M (JP09877/5)
c i 300 E (JP09496/0)

c i 400 E (JP09770/5)
c i 400 (JP00637/9)
c i 400 E (JP09324/5)
c i 400 (JP09322/9)

c i 510/4 BW (JP09191/1)
c i 525/2 BW (JP09194/1)
c i 515/4 BW (JP09192/1)
c i 535/2 BW (JP09195/1)
c i 525/4 BW (JP09193/1)
c i 508/2 ME (JP43128/0)
c i 508/2 M (JP43129/0)
c i 520/2 M (JP43130/0)

c i 1010/4 BWE (JP09273/2)
c i 1025/2 BW (JP09461/1)
c i 1010/4 BW (JP09829/5)
c i 1035/2 BW (JP09462/1)
c i 1015/4 BW (JP09830/5)
c i 1008/2 ME (JP43131/0)
c i 1025/4 BW (JP09831/5)
c i 1008/2 M (JP43132/0)
c i 1020/2 M (JP43133/0)

c i 1210/4 BW (JP09168/2)
c i 1225/2 BW (JP09171/2)
c i 1215/4 BW (JP09169/2)
c i 1235/2 BW (JP09172/2)
c i 1225/4 BW (JP09170/2)

H aa j e ede ja e a i j e ede k i e ja - a i e a i e akai i a e a

KÄYTTÄYTYMINEN TULIPALOSSA	NPD
VESITIIVIYS, ILMATIIVIYS	
- Ve i i i	H k
- Ha i i i	H k
TEHO (NOSTOVAIKUTUS)	
- Kii eide ai eide	H k
- ki ij	H k
- I j h je hi i j a	H k
- V hi i i	H k
- Lai ei aa hi i i e	H k
- V hi i h i a	H k
MEKAANINEN KESTÄVYYS	
- K i i ka a ja ake ee i e ak k - ake e k e a	NPD
- K i i ake ee i e ak k ake - e i	H k
MELUTASO	t 70 dB(A)
KESTÄVYYS	
- Rake ee i e ak	H k
- N ai	H k
- Mekaa i e	H k
VAARALLISET AINEET	NPD

CE 0197

JUNG PUMPEN G bH - I ie . 4-6 33803 S ei hage , GE a

13

452.12.1509 - 453.12.1509

EN 12050-1:2001
Instalacja przepompowni fekaliów

c i 108/2 ME (JP09347/5)
c i 120/2 M (JP09877/5)
c i 300 E (JP09496/0)

c i 108/2 M (JP09346/5)

c i 400 E (JP09770/5)
c i 400 E (JP09324/5)

c i 400 (JP00637/9)
c i 400 (JP09322/9)

c i 510/4 BW (JP09191/1)
c i 515/4 BW (JP09192/1)
c i 525/4 BW (JP09193/1)
c i 508/2 M (JP43129/0)

c i 525/2 BW (JP09194/1)
c i 535/2 BW (JP09195/1)
c i 508/2 ME (JP43128/0)
c i 520/2 M (JP43130/0)

c i 1010/4 BWE (JP09273/2)
c i 1010/4 BW (JP09829/5)
c i 1015/4 BW (JP09830/5)
c i 1025/4 BW (JP09831/5)

c i 1025/2 BW (JP09461/1)
c i 1035/2 BW (JP09462/1)
c i 1008/2 ME (JP43131/0)
c i 1008/2 M (JP43132/0)

CE 0197

JUNG PUMPEN G bH - I ie . 4-6 33803 S ei hage , G a

13

452.12.1509 - 453.12.1509

EN 12050-1:2001
Čerpacie stanice odpadových vôd s obsahom fekálnych splaškov

c i 108/2 ME (JP09347/5)
c i 108/2 M (JP09346/5)
c i 120/2 M (JP09877/5)
c i 300 E (JP09496/0)

c i 400 E (JP09770/5)
c i 400 (JP00637/9)
c i 400 E (JP09324/5)
c i 400 (JP09322/9)

c i 510/4 BW (JP09191/1)
c i 525/2 BW (JP09194/1)
c i 515/4 BW (JP09192/1)
c i 535/2 BW (JP09195/1)
c i 525/4 BW (JP09193/1)
c i 508/2 ME (JP43128/0)
c i 508/2 M (JP43129/0)
c i 520/2 M (JP43130/0)

c i 1010/4 BWE (JP09273/2)
c i 1025/2 BW (JP09461/1)
c i 1010/4 BW (JP09829/5)
c i 1035/2 BW (JP09462/1)
c i 1015/4 BW (JP09830/5)
c i 1008/2 ME (JP43131/0)
c i 1025/4 BW (JP09831/5)
c i 1008/2 M (JP43132/0)
c i 1020/2 M (JP43133/0)

c i 1210/4 BW (JP09168/2)
c i 1225/2 BW (JP09171/2)
c i 1215/4 BW (JP09169/2)
c i 1235/2 BW (JP09172/2)
c i 1225/4 BW (JP09170/2)

Zb a ick ° a ie d ad ch d be fek ch a d ad ch d b ah fek ch a k ed c e ia

REAKCIA P AS PO IARU	NPD
VODOTESNOS , VZDUCHOTESNOS	
- d e	iad
- ach be e	iad
INNOS INOK SANIA)	
- d a a e ch a c	iad
- b jk	iad
- i i e ac ch ede	iad
- i i ch ie	iad
- i i i iech d	iad
- i i k bje	iad
MECHANICK PEVNOS	
- a k a abi a be ej d b e a ie i d	NPD
- k a abi a be ej d b e a ie ci d	iad
HLADINA HLUKU	t 70 dB (A)
TRVANLIVOS	
- k ej abi	iad
- ed aj ch i k	iad
- echa ickej e i	iad
NEBEZPE N° L TKY	NPD

CE 0197

JUNG PUMPEN G bH - I ie . 4-6 33803 S ei hage , G a

13

452.12.1509 - 453.12.1509

EN 12050-1:2001
Fekáliatartalmú szennyvizek átemelői

c i 108/2 ME (JP09347/5)
c i 108/2 M (JP09346/5)
c i 120/2 M (JP09877/5)
c i 300 E (JP09496/0)

c i 400 E (JP09770/5)
c i 400 (JP00637/9)
c i 400 E (JP09324/5)
c i 400 (JP09322/9)

c i 510/4 BW (JP09191/1)
c i 525/2 BW (JP09194/1)
c i 515/4 BW (JP09192/1)
c i 535/2 BW (JP09195/1)
c i 525/4 BW (JP09193/1)
c i 508/2 ME (JP43128/0)
c i 508/2 M (JP43129/0)
c i 520/2 M (JP43130/0)

c i 1010/4 BWE (JP09273/2)
c i 1025/2 BW (JP09461/1)
c i 1010/4 BW (JP09829/5)
c i 1035/2 BW (JP09462/1)
c i 1015/4 BW (JP09830/5)
c i 1008/2 ME (JP43131/0)
c i 1025/4 BW (JP09831/5)
c i 1008/2 M (JP43132/0)
c i 1020/2 M (JP43133/0)

c i 1210/4 BW (JP09168/2)
c i 1225/2 BW (JP09171/2)
c i 1215/4 BW (JP09169/2)
c i 1235/2 BW (JP09172/2)
c i 1225/4 BW (JP09170/2)

Fek ia e e e fek ia a e e g e e-e á i a d i i fe e

VISELKED° S TŤ Z ESET° N	NPD
V Z LL S G, L° G TERESZT° S	
- V/ g	Megfe e
- S ag e e g	Megfe e
HAT° KONYS G (EME HAT S)	
- S i d a ag k a	Megfe e
- C c ak k	Megfe e
- A e e kek i i e ei	Megfe e
- A a i i i ebe ge	Megfe e
- A be e de abad, i i e	Megfe e
- Mi i i ha e	Megfe e
MECHANIKAI SZIL RDS G	
- A g he he ge k i abi - a e eke k i ha a	NPD
- A g k i abi a e eke be i ha a	Megfe e
ZAJSZINT	t 70 dB(A)
TART SS G	
- a k i abi a ga	Megfe e
- a e ha a ga	Megfe e
- a echa ikai i d g a ga	Megfe e
VESZ° LYES ANYAGOK	NPD

CE 0197

JUNG PUMPEN G bH - I ie . 4-6 33803 S ei hage , G a

13

452.12.1509 - 453.12.1509

EN 12050-1:2001
Stație de pompare ape uzate cu materii fecale

c i 108/2 ME (JP09347/5)	c i 108/2 M (JP09346/5)
c i 120/2 M (JP09877/5)	
c i 300 E (JP09496/0)	
c i 400 E (JP09770/5)	c i 400 (JP00637/9)
c i 400 E (JP09324/5)	c i 400 (JP09322/9)
c i 510/4 BW (JP09191/1)	c i 525/2 BW (JP09194/1)
c i 515/4 BW (JP09192/1)	c i 535/2 BW (JP09195/1)
c i 525/4 BW (JP09193/1)	c i 508/2 ME (JP43128/0)
c i 508/2 M (JP43129/0)	c i 520/2 M (JP43130/0)
c i 1010/4 BWE (JP09273/2)	c i 1025/2 BW (JP09461/1)
c i 1010/4 BW (JP09829/5)	c i 1035/2 BW (JP09462/1)
c i 1015/4 BW (JP09830/5)	c i 1008/2 ME (JP43131/0)
c i 1025/4 BW (JP09831/5)	c i 1008/2 M (JP43132/0)
c i 1020/2 M (JP43133/0)	
c i 1210/4 BW (JP09168/2)	c i 1225/2 BW (JP09171/2)
c i 1215/4 BW (JP09169/2)	c i 1235/2 BW (JP09172/2)
c i 1225/4 BW (JP09170/2)	

C eg ea e i e ea g de a e g e f g ii feca e dea a a i e a e ibi a a e g e di i e de ca ai e

COMPORTAMENTUL N CAZ DE INCENDIU	NPD
IMPERMEABILITATE LA AP , ETAN EITATE LA AER	
- I e abi ea e a a	R E j
- E aE ei a e a i	R E j
EFICACITATE (EFICIEN DE POMPARE)	
- a de g e ia e ide	R E j
- Rac i ea	R E j
- Di e i i e a e c g e de e i e	R E j
- Vi e a de g e i	R E j
- ec ea i ib a i a ei	R E j
- Ca ac a g i abi i	R E j
REZISTEN A MECANIC	
- Ca ac a ea a Ei abi a ea g a i ic eg a e -	NPD
- S abi a ea g a e e g ii ea af a ac i	R E j
NIVEL DE ZGOMOT	70 dB(A)
DURABILITATEA	
- S abi a ea g a	R E j
- Eficie de e	R E j
- Re i e a eca ic	R E j
SUBSTAN E PERICULOASE	NPD

PENTAIR **JUNG PUMPEN**

EU-Konformitätserklärung
EU-Prohlášeni o shodě
EU-Overensstemmelseserklæring
EU-Declaration of Conformity
EU-Vaatimustenmukaisuusvakuutus

EU-Déclaration de Conformité
EU-Megfelelőségi nyilatkozat
EU-Dichiarazione di conformità
EU-Conformiteitsverklaring
EU-Deklaracja zgodności

EU-Declarație de conformitate
EU-Vyhlásenie o zhode
EU-Försäkran om överensstämmelse

DE · Richtlinien - Harmonisierte Normen
CS · Směrnice - Harmonizované normy
DA · Direktiv - Harmoniseret standard
EN · Directives - Harmonised standards
FI · Direktiivi - Yhdenmukaistettu standardi
FR · Directives - Normes harmonisées
HU · Irányelve - Harmonizá szabványok
IT · Direttive - Norme armonizzate
NL · Richtlijnen - Geharmoniseerde normen
PL · Dyrektywy - Normy zharmonizowane
RO · Directivă - Norme coroborate
SK · Smernice - Harmonizované normy
SV · Direktiv - Harmoniserade normer

• **2006/42/EG**	(MD)	**EN 809:1998/AC:2010, EN ISO 12100:2010, EN 60335-1:2012/AC:2014**
• **2011/65/EU**	(RoHS)	
• **2014/30/EU**	(EMC)	**EN 55014-1:2006/A2:2011, EN 55014-2:1997/A2:2008, EN 61000-3-2:2014, EN 61000-3-3:2013**
• **2014/34/EU**	(ATEX)	**EN 1127-1:2011**

JUNG PUMPEN GmbH - Industriestr. 4-6 - 33803 Steinhagen - Germany - www.jung-pumpen.de

DE · Wir erklären in alleiniger Verantwortung, dass das Produkt den aufgeführten Richtlinien entspricht.
CS · Prohlašujeme na svou výlučnou odpovědnost, že výrobek odpovídá jmenovaným směrnicím.
DA · Vi erklærer under ansvar at produktet i overensstemmelse med de retningslinjer
EN · We hereby declare, under our sole responsibility, that the product is in accordance with the specified Directives.
FI · Me vakuutamme omalla vastuullamme, että tuote täyttää ohjeita.
FR · Nous déclarons sous notre propre responsabilité que le produit répond aux directives.
HU · Kizárólagos felelősségünk tudatában kijelentjük, hogy ez a termék megfelel az Európai Unió fentnevezett irányelveinek.
IT · Noi dichiariamo sotto la nostra esclusiva responsabilità che il prodotto è conforme alle direttive citate
NL · Wij verklaren geheel onder eigen verantwoordelijkheid dat het product voldoet aan de gestelde richtlijnen.
PL · Z pełną odpowiedzialnością oświadczamy, że produkt odpowiada postanowieniom wymienionych dyrektyw.
RO · Declarăm pe proprie răspundere că produsul corespunde normelor prevăzute de directivele mai sus menționate.
SK · Na výlučnú zodpovednosť vyhlasujeme, že výrobok spĺňa požiadavky uvedených smerníc.
SV · Vi försäkrar att produkten på vårt ansvar är utförd enligt gällande riktlinjer.

compli 300 E (JP09496/0)
compli 400 E (JP09770/5)
compli 400 E (JP09324/5)
compli 400 (JP00637/9)
compli 400 (JP09322/9)
compli 510/4 BW (JP09191/1)
compli 515/4 BW (JP09192/1)
compli 525/4 BW (JP09193/1)
compli 525/2 BW (JP09194/1)
compli 535/2 BW (JP09195/1)
compli 108/2 ME (JP09347/5)
compli 108/2 M (JP09346/5)
compli 120/2 M (JP09877/5)
compli 508/2 ME (JP43128/0)
compli 508/2 M (JP43129/0)
compli 520/2 M (JP43130/0)

DE · Weitere normative Dokumente CS · Jinými normativními dokumenty DA · Andre normative dokumenter EN · Other normative documents FI · Muiden normien FR · Autres documents normatifs HU · Egyéb szabályozó dokumentumokban leírtaknak IT · Altri documenti normativi NL · Verdere normatieve documenten PL · Innymi dokumentami normatywnymi RO · Alte acte normative SV · Vidare normerande dokument SK · Iným záväzným dokumentom:

EN 50274:2002/AC:2009,
EN 60335-2-41:2003/A2:2010,
TRBS 2153, CLC/TR 50404

DE · Bevollmächtigter für technische Dokumentation CS · Oprávněná osoba pro technickou dokumentaci DA · Autoriseret person for teknisk dokumentation EN · Authorized person for technical documentation FI · Valtuutettu henkilö tekninen dokumentaatio FR · Personne autorisée à la documentation technique HU · Hivatalos személy műszaki dokumentáció IT · Persona abilitata per la documentazione tecnica NL · Bevoegd persoon voor technische documentatie PL · Pełnomocnik ds. dokumentacji technicznej RO · Persoană autorizată pentru documentatiei tehnice SV · Auktoriserad person för teknisk dokumentation SK · Oprávnená osoba pre technickú dokumentáciu:

JUNG PUMPEN - Stefan Sirges - Industriestr. 4-6 - 33803 Steinhagen

Steinhagen, 10-01-2017

Stefan Sirges, General Manager

i.V.
Rüdiger Rokohl, Sales Manager

CE 352-13-1701

PENTAIR **JUNG PUMPEN**

EU-Konformitätserklärung
EU-Prohlášeni o shodě
EU-Overensstemmelseserklæring
EU-Declaration of Conformity
EU-Vaatimustenmukaisuusvakuutus

EU-Déclaration de Conformité
EU-Megfelelöségi nyilatkozat
EU-Dichiarazione di conformità
EU-Conformiteitsverklaring
EU-Deklaracja zgodności

EU-Declarație de conformitate
EU-Vyhlásenie o zhode
EU-Försäkran om överensstämmelse

DE · Richtlinien - Harmonisierte Normen
CS · Směrnice - Harmonizované normy
DA · Direktiv - Harmoniseret standard
EN · Directives - Harmonised standards
FI · Direktiivi - Yhdenmukaistettu standardi
FR · Directives - Normes harmonisées
HU · Irányelve - Harmonizá szabványok
IT · Direttive - Norme armonizzate
NL · Richtlijnen - Geharmoniseerde normen
PL · Dyrektywy - Normy zharmonizowane
RO · Directivă - Norme coroborate
SK · Smernice - Harmonizované normy
SV · Direktiv - Harmoniserade normer

- **2006/42/EG** (MD) **EN 809:1998/AC:2010, EN ISO 12100:2010, EN 60335-1:2012/AC:2014**
- **2011/65/EU** (RoHS)
- **2014/30/EU** (EMC) **EN 55014-1:2006/A2:2011, EN 55014-2:1997/A2:2008, EN 61000-3-2:2014, EN 61000-3-3:2013**
- **2014/34/EU** (ATEX) **EN 1127-1:2011**

JUNG PUMPEN GmbH - Industriestr. 4-6 - 33803 Steinhagen - Germany - www.jung-pumpen.de

DE · Wir erklären in alleiniger Verantwortung, dass das Produkt den aufgeführten Richtlinien entspricht.
CS · Prohlašujeme na svou výlučnou odpovědnost, že výrobek odpovídá jmenovaným směrnicím.
DA · Vi erklærer under ansvar at produktet i overensstemmelse med de retningslinjer
EN · We hereby declare, under our sole responsibility, that the product is in accordance with the specified Directives.
FI · Me vakuutamme omalla vastuullamme, että tuote täyttää ohjeita.
FR · Nous déclarons sous notre propre responsabilité que le produit répond aux directives.
HU · Kizárólagos felelősségünk tudatában kijelentjük, hogy ez a termék megfelel az Európai Unió fentnevezett irányelveinek.
IT · Noi dichiariamo sotto la nostra esclusiva responsabilità che il prodotto è conforme alle direttive citate
NL · Wij verklaren geheel onder eigen verantwoordelijkheid dat het product voldoet aan de gestelde richtlijnen.
PL · Z pełną odpowiedzialnością oświadczamy, że produkt odpowiada postanowieniom wymienionych dyrektyw.
RO · Declarăm pe proprie răspundere că produsul corespunde normelor prevăzute de directivele mai sus menționate.
SK · Na výlučnú zodpovednosť vyhlasujeme, že výrobok spĺňa požiadavky uvedených smerníc.
SV · Vi försäkrar att produkten på vårt ansvar är utförd enligt gällande riktlinjer.

compli 1010/4 BWE (JP09273/2)
compli 1010/4 BW (JP09829/5)
compli 1015/4 BW (JP09830/5)
compli 1025/4 BW (JP09831/5)
compli 1025/2 BW (JP09461/1)
compli 1035/2 BW (JP09462/1)
compli 1008/2 ME (JP43131)
compli 1008/2 M (JP43132)
compli 1020/2 M (JP43133)
compli 1210/4 BW (JP09168/2)
compli 1215/4 BW (JP09169/2)
compli 1225/4 BW (JP09170/2)
compli 1225/2 BW (JP09171/2)
compli 1235/2 BW (JP09172/2)
compli 1525/4 C1 (JP09181/1)
compli 1535/4 C1 (JP09182/1)
compli 1555/4 C5 (JP09183/1)
compli 1575/4 C5 (JP09184/1)
compli 1575/4 B6 (JP09185/1)
compli 1535/2 B2 (JP45933)
compli 1555/2 B2 (JP45934)
compli 1575/2 B5 (JP45141/1)
compli 15100/2 B5 (JP45142/1)
compli 15200/2 B6 (JP45935)
compli 2525/4 C1 (JP09186/1)
compli 2535/4 C1 (JP09187/1)
compli 2555/4 C5 (JP09188/1)
compli 2575/4 C5 (JP09189/1)
compli 2575/4 B6 (JP09190/1)
compli 2535/2 B2 (JP45936)
compli 2555/2 B2 (JP45937)
compli 2575/2 B5 (JP45938)
compli 25100/2 B5 (JP45939)
compli 25200/2 B6 (JP45940)

DE · Weitere normative Dokumente CS · Jinými normativními dokumenty DA · Andre normative dokumenter EN · Other normative documents FI · Muiden normien FR · Autres documents normatifs HU · Egyéb szabályozó dokumentumokban leírtaknak IT · Altri documenti normativi NL · Verdere normatieve documenten PL · Innymi dokumentami normatywnymi RO · Alte acte normative SV · Vidare normerande dokument SK · Iným záväzným dokumentom:

EN 50274:2002/AC:2009,
EN 60335-2-41:2003/A2:2010,
TRBS 2153, CLC/TR 50404

DE · Bevollmächtigter für technische Dokumentation CS · Oprávněná osoba pro technickou dokumentaci DA · Autoriseret person for teknisk dokumentation EN · Authorized person for technical documentation FI · Valtuutettu henkilö tekninen dokumentaatio FR · Personne autorisée à la documentation technique HU · Hivatalos személy műszaki dokumentáció IT · Persona abilitata per la documentazione tecnica NL · Bevoegd persoon voor technische documentatie PL · Pełnomocnik ds. dokumentacji technicznej RO · Persoană autorizată pentru documentatiei tehnice SV · Auktoriserad person för teknisk dokumentation SK · Oprávnená osoba pre technickú dokumentáciu:

JUNG PUMPEN - Stefan Sirges - Industriestr. 4-6 - 33803 Steinhagen

Steinhagen, 10-01-2017

Stefan Sirges, General Manager

i.V.
Rüdiger Rokohl, Sales Manager

CE 353-14-1701

JUNG PUMPEN G bH - I ie . 4-6 - 33803 S ei hage - D ch a d
Te . +49 5204 170 - Fa +49 5204 80368 - eMai kd g e .de

PENTAIR WATER ITALY S - Via Ma acci , 13 - 56010 g a - Pi a - a ia
Te . +39 050 716 111 - Fa +39 050 716 801 - eMai : i f g e .

PENTAIR WATER POLSKA S . . . P 21 - 41-200 S iec - P ka
Te . +48 32 295 1200 - Fa +48 32 295 1201 i f g e e a .c